VF.750.L.100.034.100

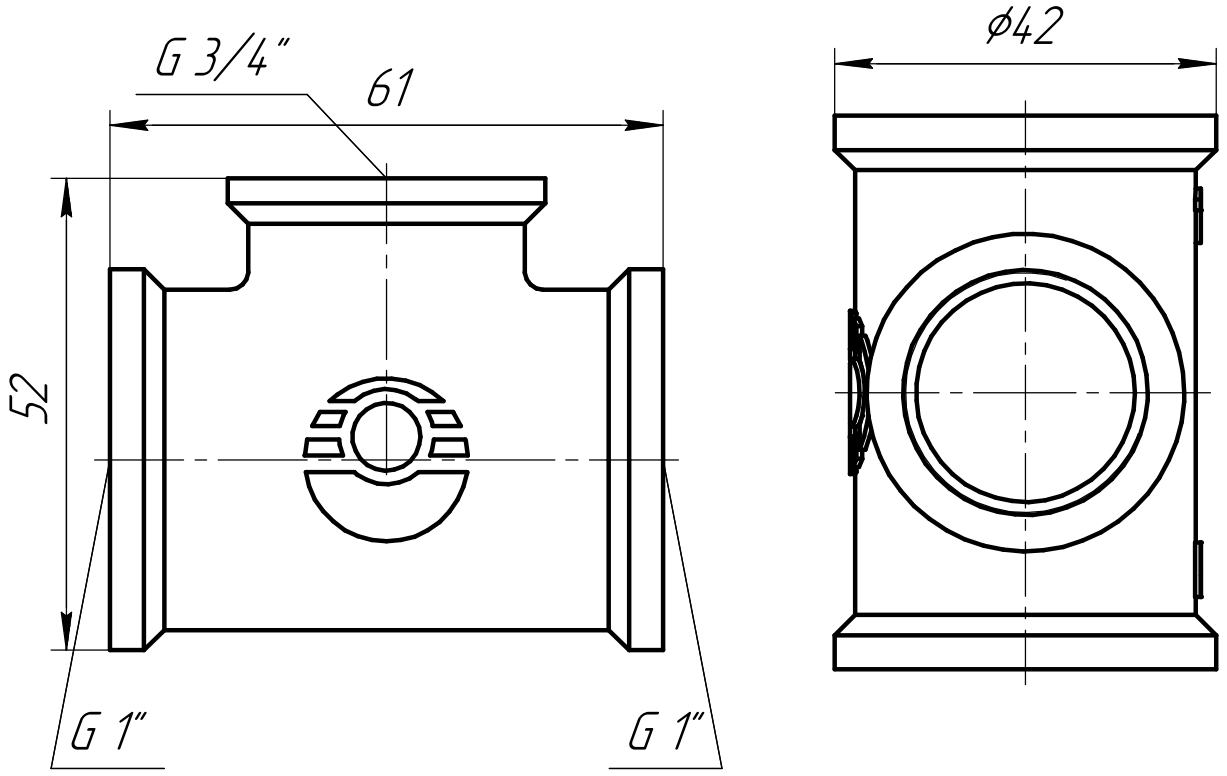

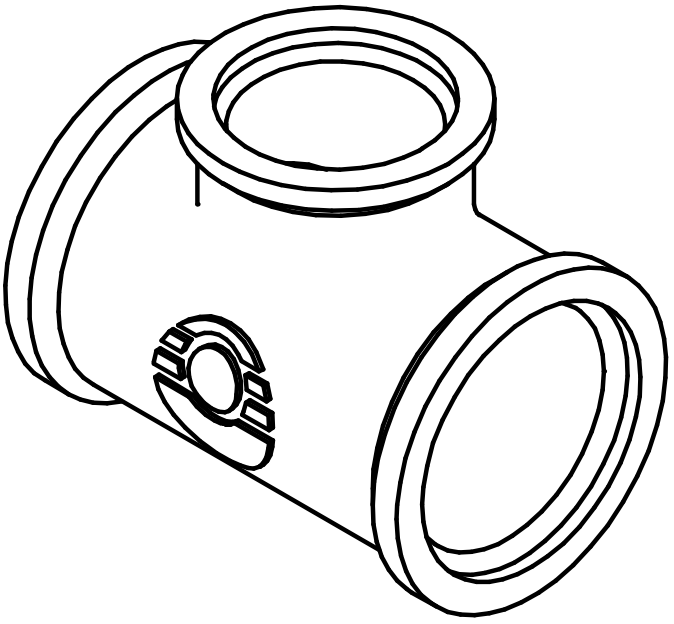

Для никелированной серии VF.760.N.100.034.100

Изм.	Лист	№ докум.	Подп.	Дата	VF.750.L.100.034.100		
Разраб.					Тройник переходной ВР-ВР-ВР 1" х 3/4" х 1"	Лит.	Масса	Масштаб
Пров.								
Т.контр.						Лист	Листов 1
Н.контр.					ЛС 59-1 ГОСТ 15527-2004	"Valfex"	
Утв.							

Перв. примен.

Справ. №

Подп. и дата

Инв. № дубл.

Взам. инв. №

Подп. и дата

Инв. № подл.

Копировал

Формат А4

VF.750.L.034.012.034

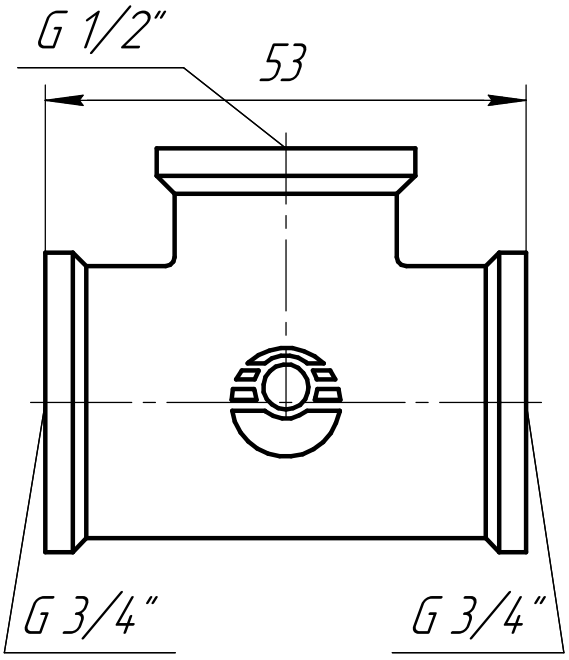

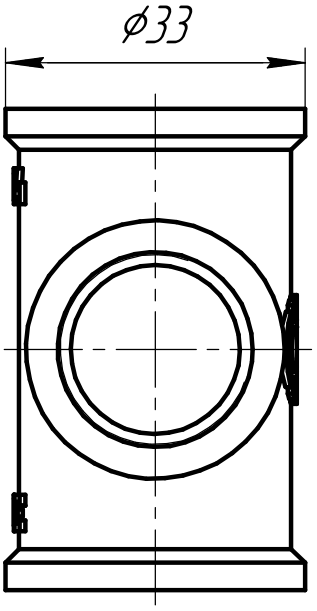

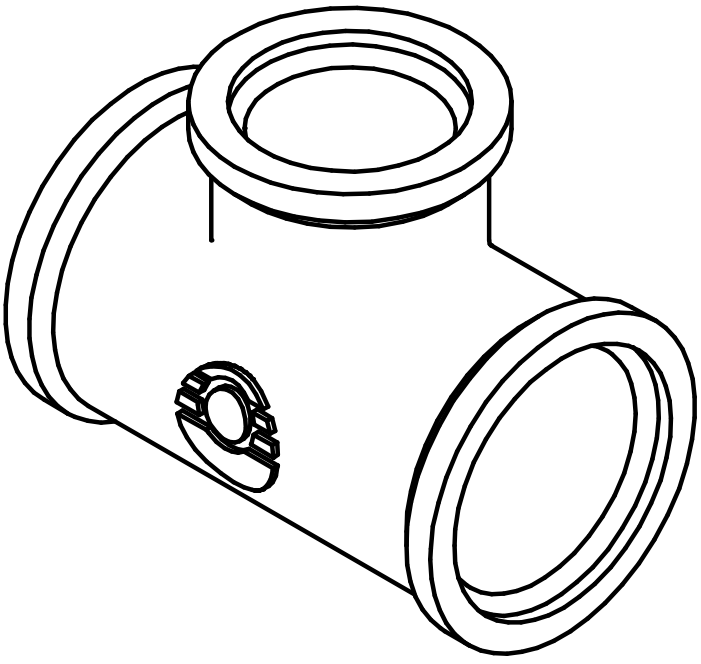

Для никелированной серии VF.760.N.034.012.034

Изм.	Лист	№ докум.	Подп.	Дата	VF.750.L.034.012.034		
Разраб.					Тройник переходной ВР-ВР-ВР 3/4" x 1/2" x 3/4"	Лит.	Масса	Масштаб
Пров.								
Т.контр.						Лист	Листов 1	
Н.контр.					ЛС 59-1 ГОСТ 15527-2004	"Valfex"	
Утв.							

Перв. примен.

Справ. №

Подп. и дата

Инв. № дубл.

Взам. инв. №

Подп. и дата

Инв. № подл.

Копировал

Формат А4

VF.750.L.100.012.100

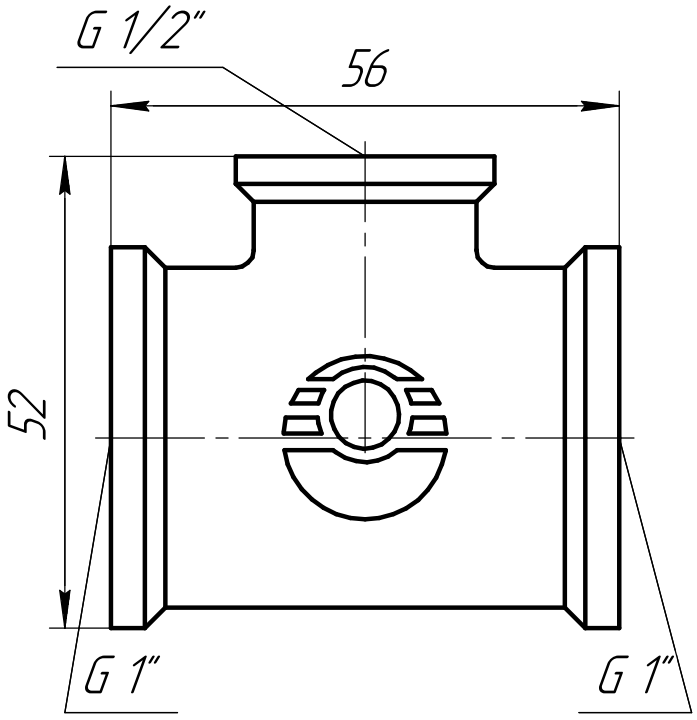

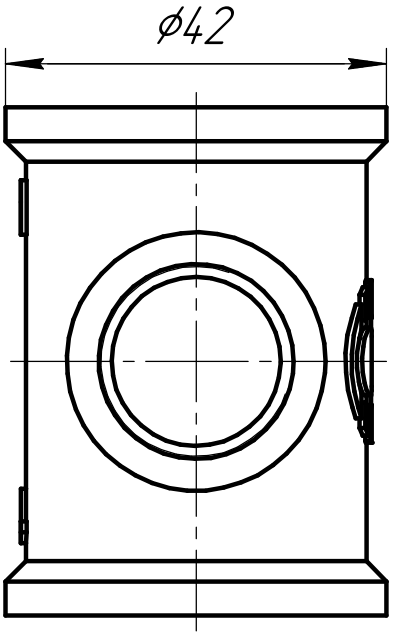

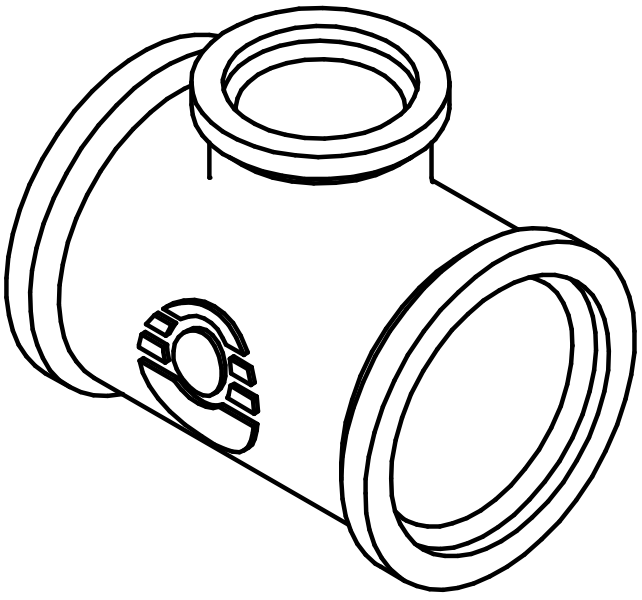

Для никелированной серии VF.760.N.100.012.100

					VF.750.L.100.012.100		
Изм.	Лист	№ докум.	Подп.	Дата	Тройник переходной ВР-ВР-ВР 1" х 1/2" х 1"	Лит.	Масса	Масштаб
Разраб.								
Пров.						Лист	Листов 1	
Т.контр.								
Н.контр.					ЛС 59-1 ГОСТ 15527-2004	"Valfex"	
Утв.							

Перв. примен.

Справ. №

Подп. и дата

Инв. № дубл.

Взам. инв. №

Подп. и дата

Инв. № подл.

Копировал

Формат А4