VF.098.L.012

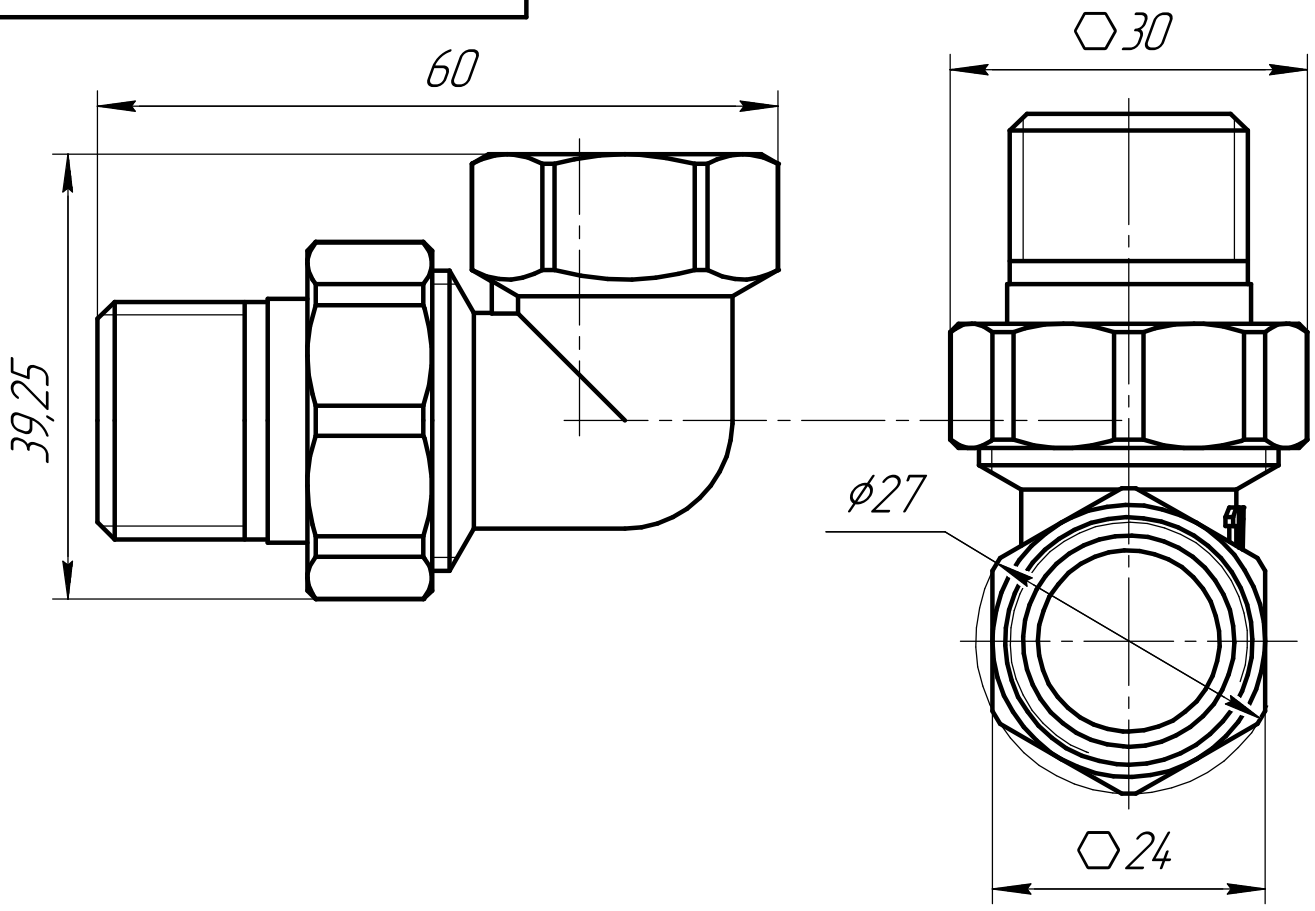


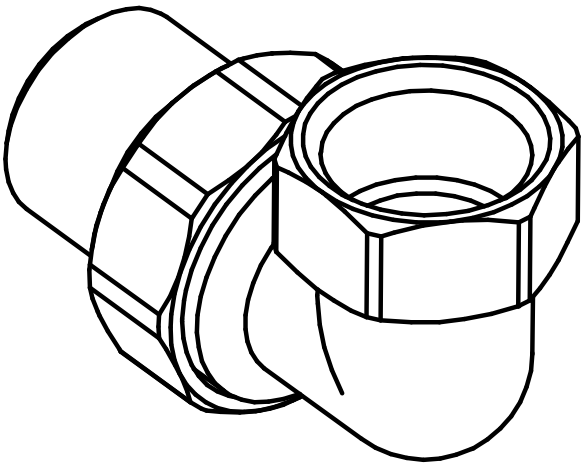

Для никелированной серии VF.098.N.012

| | | | | | | | |
|---|---|---|---|---|---|---|---|
| | | | | | VF.098.L.012 | | |
| Изм. | Лист | № докум. | Подп. | Дата | Сгон угловой разъемный | Лит. | Масса | Масштаб |
| Разраб. | | | | | | | | |
| Пров. | | | | | | | | |
| Т.контр. | | | | | | Лист | Листов 1 | |
| Н.контр. | | | | | ЛС 59-1 ГОСТ 15527-2004 | | |
| Утв. | | | | | | | |

Перв. примен.

Справ. №

Подп. и дата

Инв. № дубл.

Взам. инв. №

Подп. и дата

Инв. № подл.

Копировал

Формат А4

VF.098.L.034

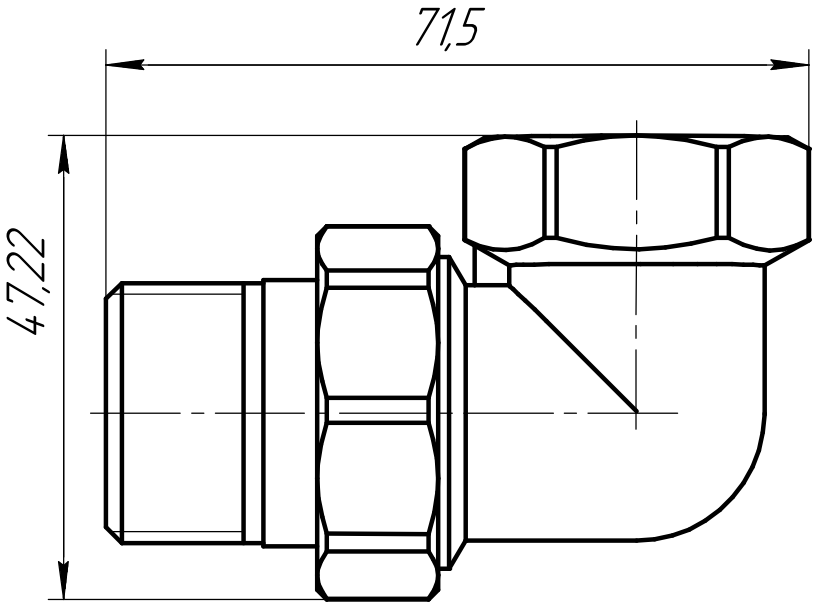


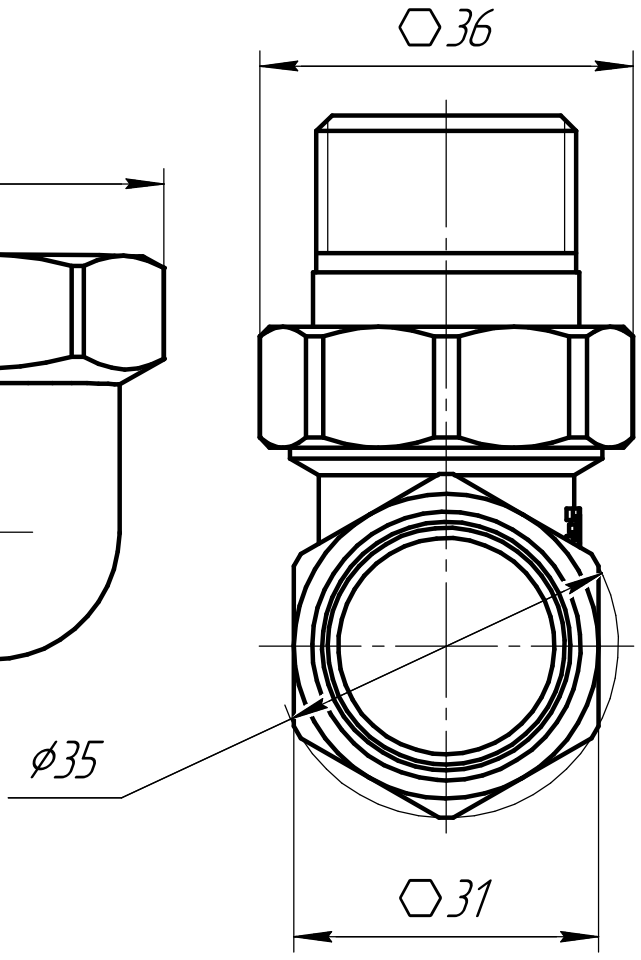


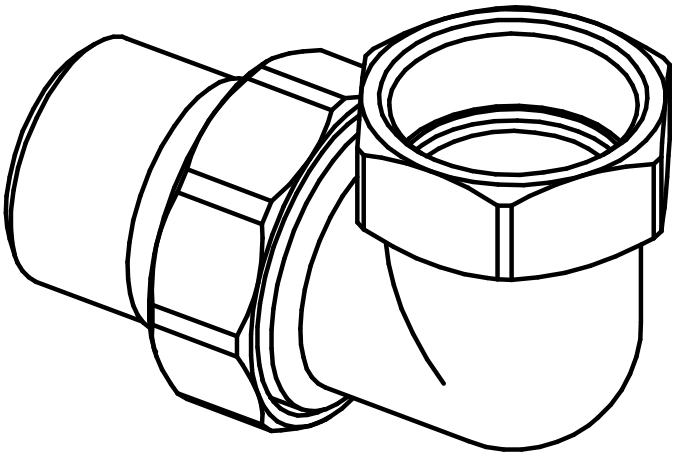

Для никелированной серии VF.098.N.034

| | | | | | | | |
|---|---|---|---|---|---|---|---|
| | | | | | VF.098.L.034 | | |
| Изм. | Лист | № докум. | Подп. | Дата | Сгон угловой разьемный | Лит. | Масса | Масштаб |
| Разраб. | | | | | | | | |
| Пров. | | | | | | | | |
| Т.контр. | | | | | | Лист | Листов 1 | |
| Н.контр. | | | | | ЛС 59-1 ГОСТ 15527-2004 | | |
| Утв. | | | | | | | |

Перв. примен.

Справ. №

Подп. и дата

Инв. № дубл.

Взам. инв. №

Подп. и дата

Инв. № подл.

Копировал

Формат А4

VF.098.L.100

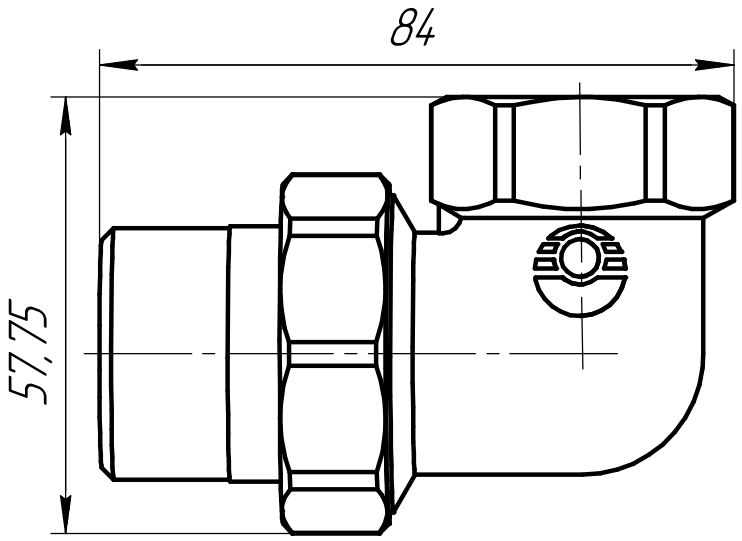


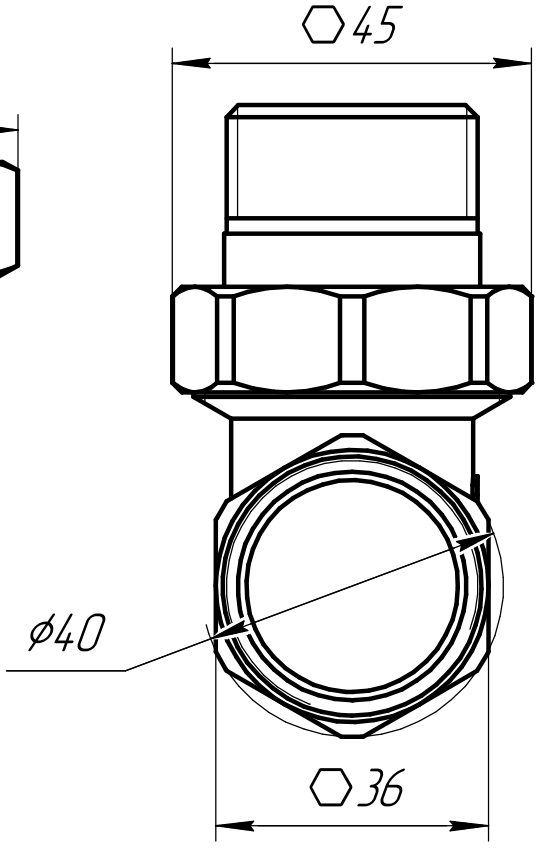


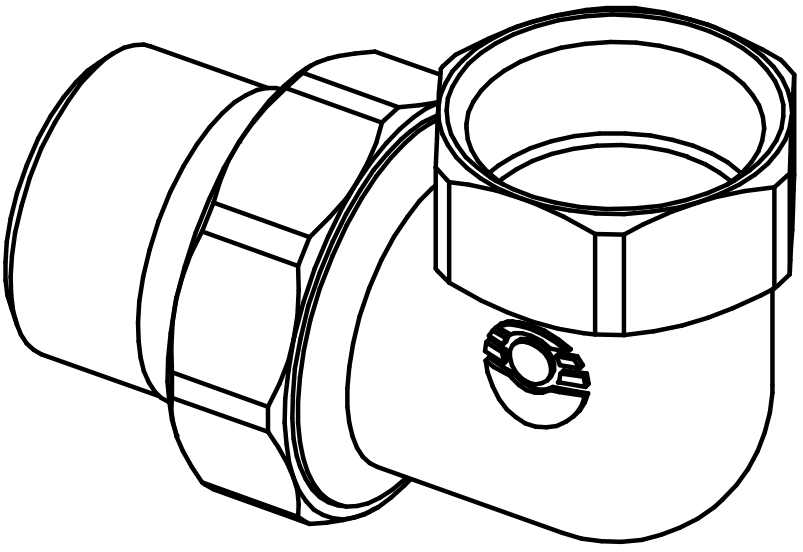

Для никелированной серии VF.098.N.100

| | | | | | | | |
|---|---|---|---|---|---|---|---|
| | | | | | VF.098.L.100 | | |
| Изм. | Лист | № докум. | Подп. | Дата | Сгон угловой разьемный | Лит. | Масса | Масштаб |
| Разраб. | | | | | | | | |
| Пров. | | | | | | | | |
| Т.контр. | | | | | | Лист | Листов 1 | |
| Н.контр. | | | | | ЛС 59-1 ГОСТ 15527-2004 | | |
| Утв. | | | | | | | |

Перв. примен.

Справ. №

Подп. и дата

Инв. № дубл.

Взам. инв. №

Подп. и дата

Инв. № подл.

Копировал

Формат А4