VF.278LB3.012

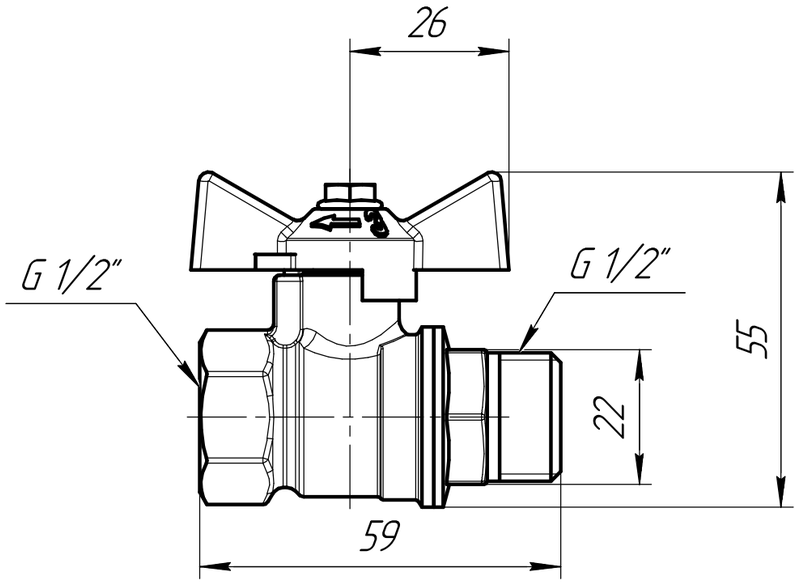

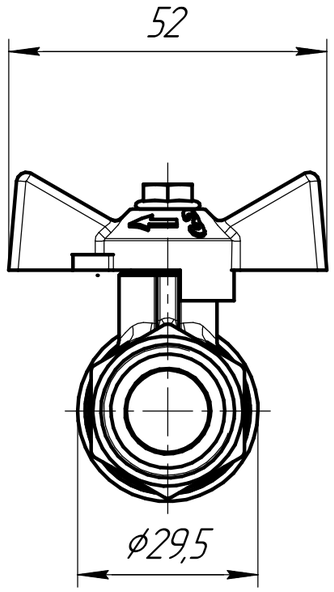

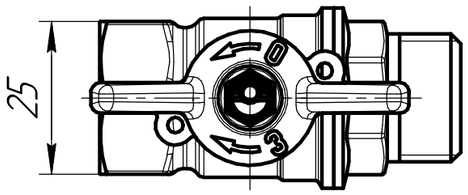

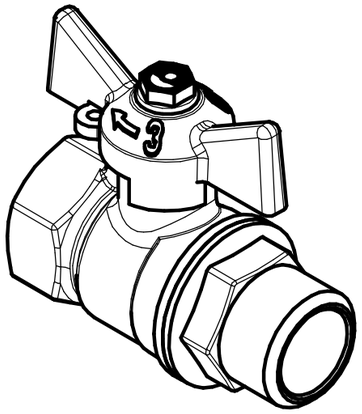

Изм.	Лист	№ докум.	Подп.	Дата	VF.278.LB3.012		
Разраб.					Кран шаровой, ручка-бабочка, ВР/НР, 11Б27ФтМ, VF.278	Лит.	Масса	Масштаб
Пров.							0,17	1:1
Т.контр.						Лист	Листов 1	
Н.контр.					"Valfex"			
Утв.								

Перв. примен.

Справ. №

Подп. и дата

Инв. № дубл.

Взам. инв. №

Подп. и дата

Инв. № подл.

Копировал

Формат А3

VF.278LB3.034

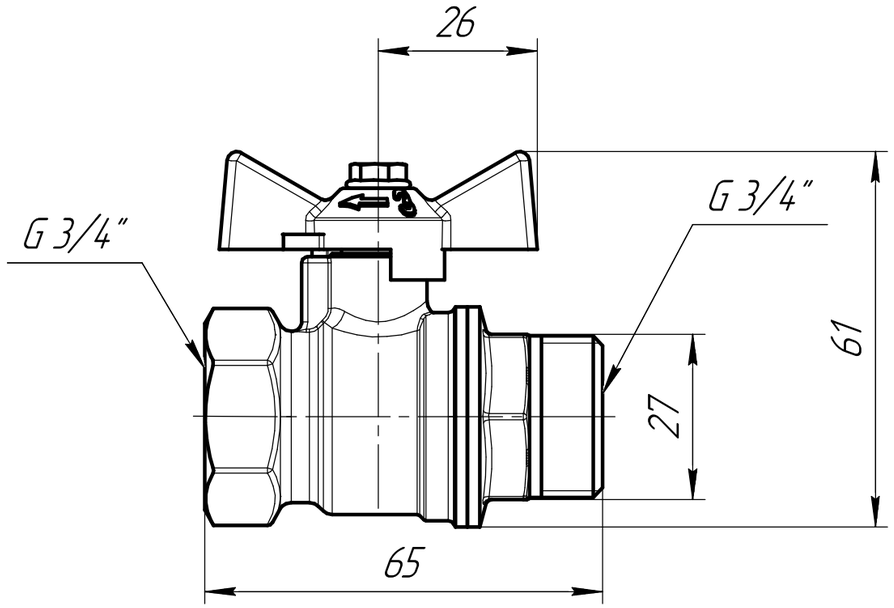

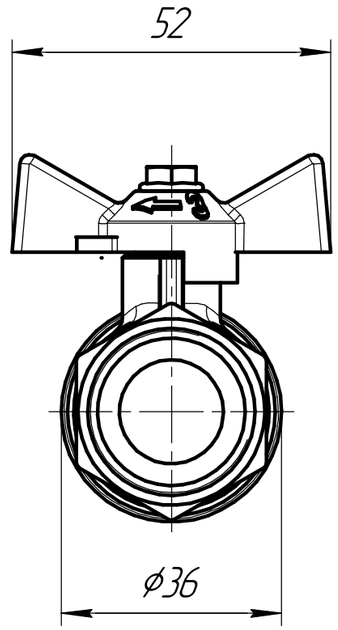

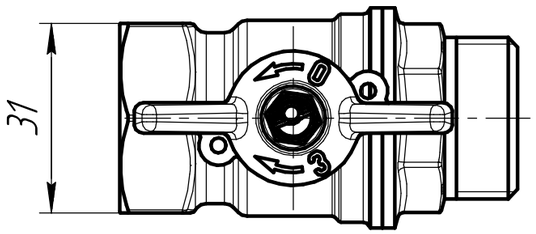

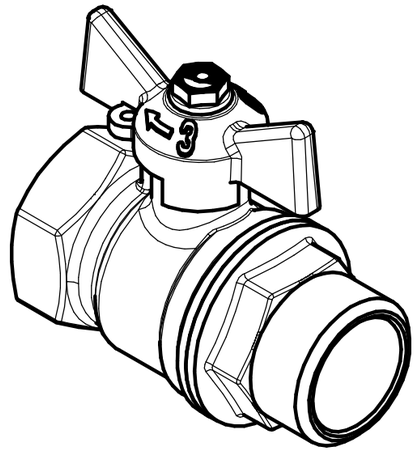

					VF.278LB3.034		
Изм.	Лист	№ докум.	Подп.	Дата	Кран шаровой, ручка-бабочка, ВР/НР, 11Б27ФтМ, VF.278	Лит.	Масса: 0,25 / Масштаб: 1:1
Разраб.						Лист	Листов 1
Пров.							
Т.контр.							
						"Valfex"	
Н.контр.							
Утв.							

Копировал

Формат А3

Перв. примен.

Справ. №

Подп. и дата

Инв. № дубл.

Взам. инв. №

Подп. и дата

Инв. № подл.

VF.278.LB3.100

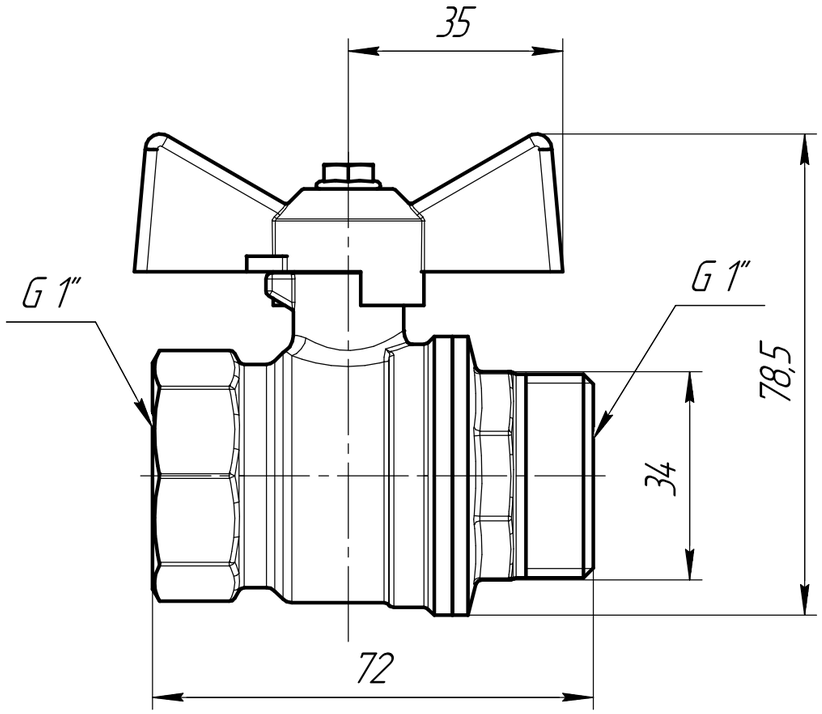

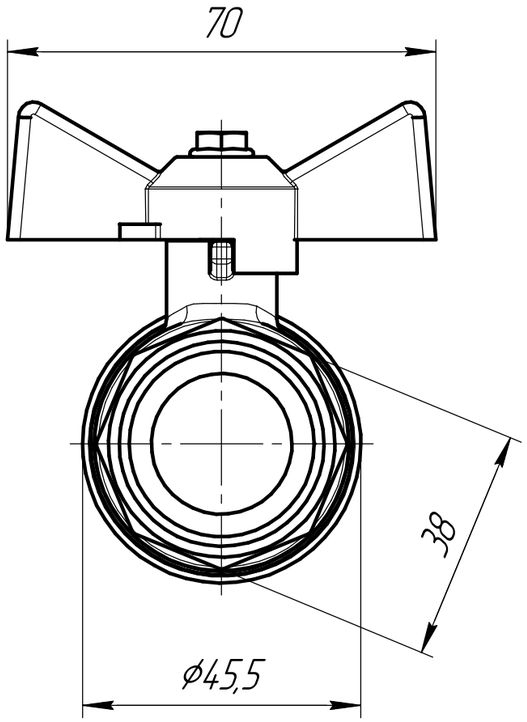

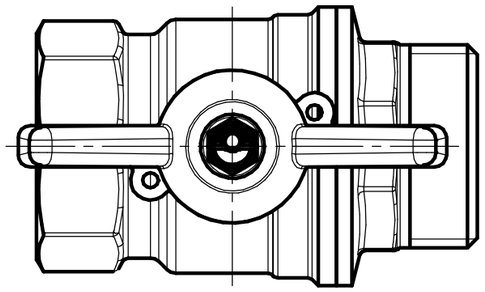

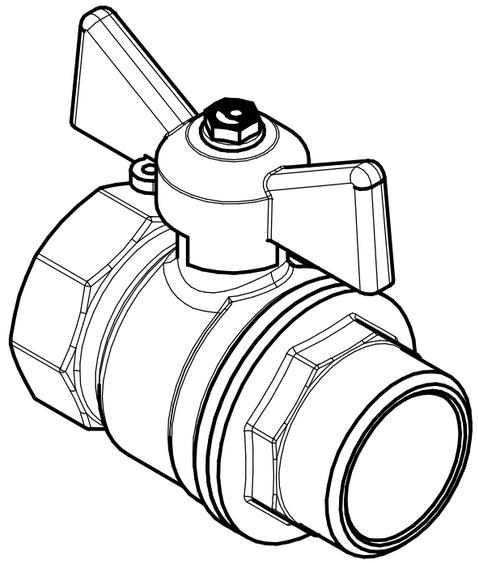

					VF.278.LB3.100			
Изм.	Лист	№ докум.	Подп.	Дата	Кран шаровой, ручка-бабочка, ВР/НР, 11Б27фтМ, VF.278	Лит.	Масса	Масштаб
Разраб.							0,43	1:1
Пров.						Лист	Листов	1
Т.контр.								
Н.контр.						"Valfex"		
Утв.								

Копировал

Формат А3

Перв. примен.

Справ. №

Подп. и дата

Инв. № дубл.

Взам. инв. №

Подп. и дата

Инв. № подл.

VF.278LB3.114

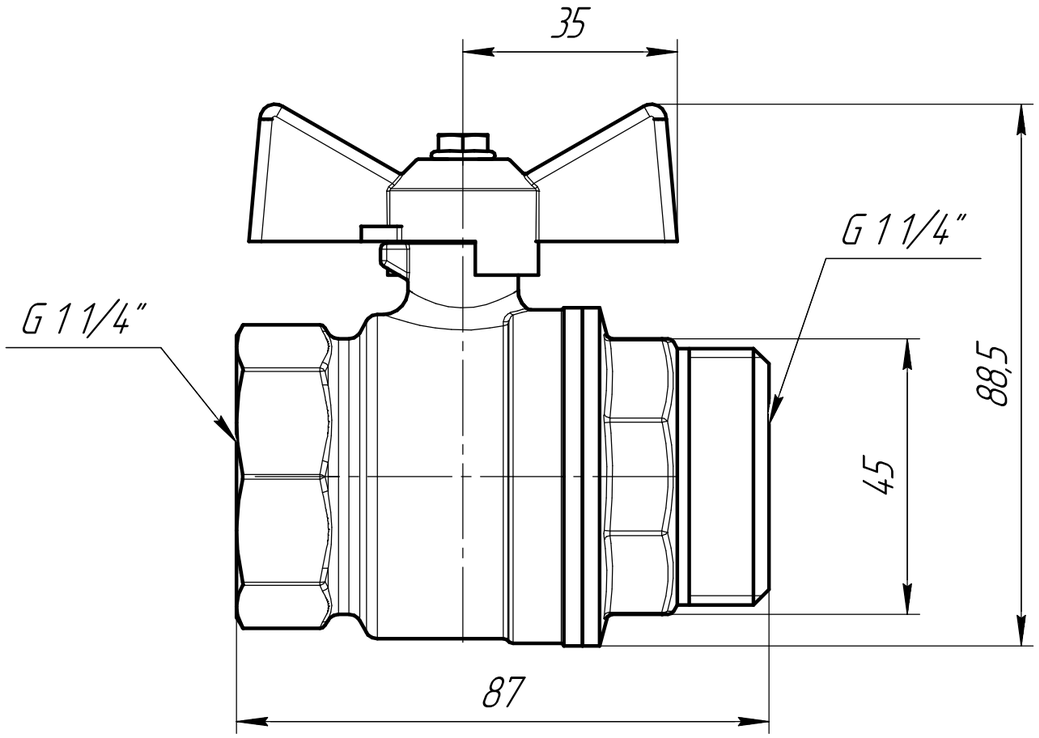

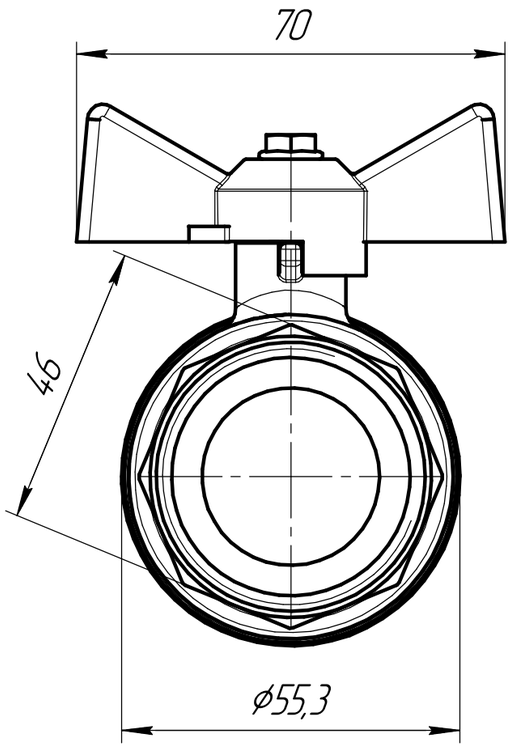

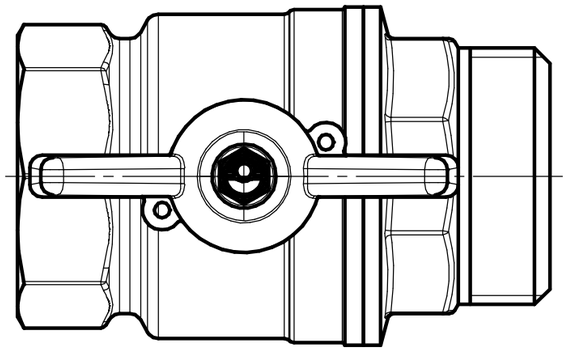

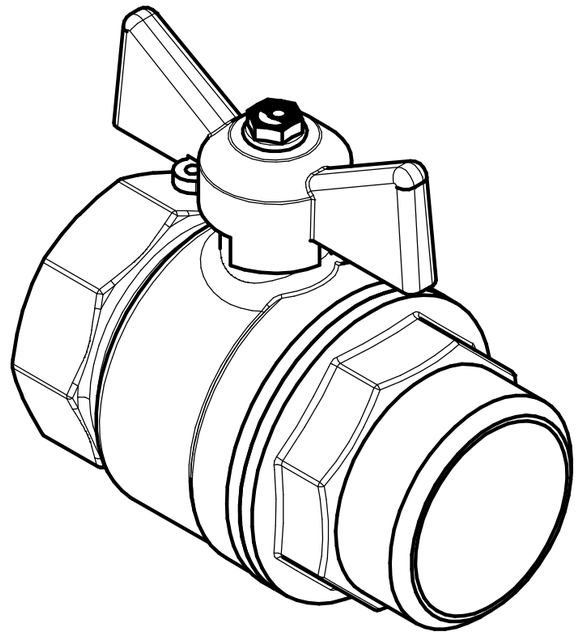

Изм.	Лист	№ докум.	Подп.	Дата	VF.278LB3.114		
Разраб.					Кран шаровой, ручка-бабочка, ВР/НР, 11Б27птМ, VF.278	Лит.	Масса: 0,65 / Масштаб: 1:1
Пров.						Лист	Листов 1
Т.контр.						"Valfex"	
Н.контр.							
Утв.							

Перв. примен.

Справ. №

Подп. и дата

Инв. № дубл.

Взам. инв. №

Подп. и дата

Инв. № подл.

Копировал

Формат А3