VF.132.L.034.012.034

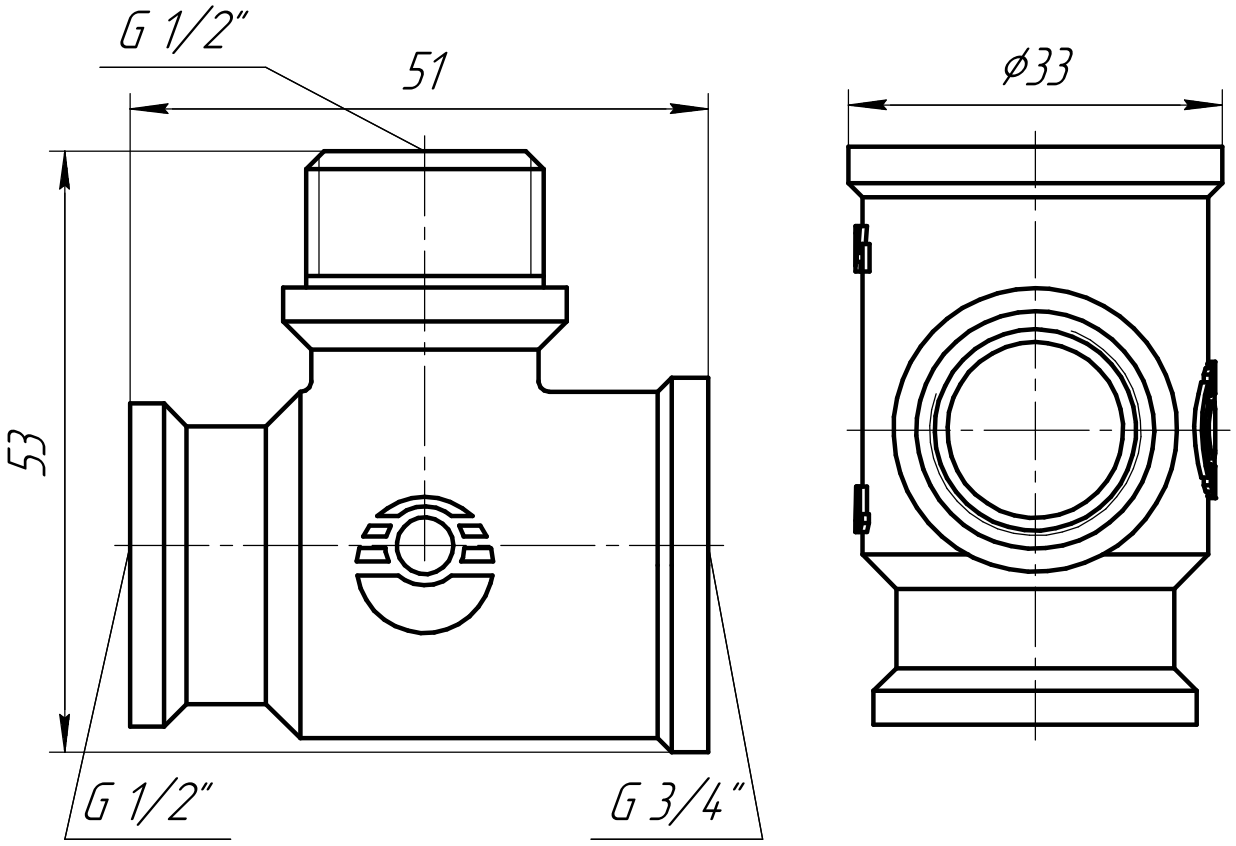

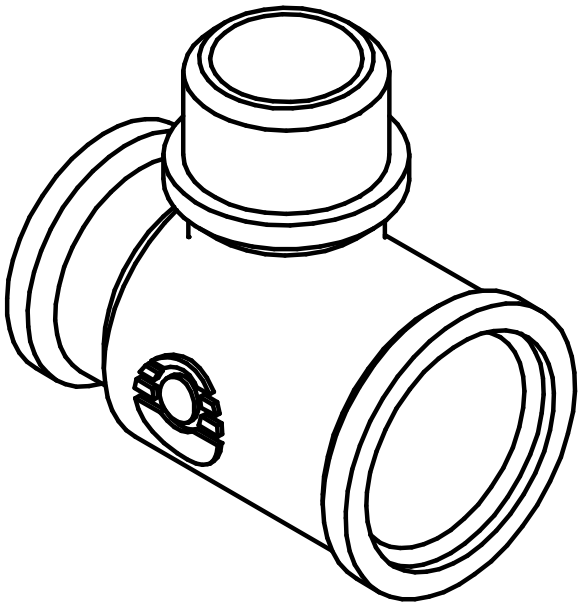

Для никелированной серии VF.132.N.034.012.034

Изм.	Лист	№ докум.	Подп.	Дата	VF.132.L.034.012.034		
Разраб.					Тройник переходной с переходом на наружную резьбу ВР3/4" – НР1/2" – ВР1/2"	Лит.	Масса	Масштаб
Пров.								
Т.контр.						Лист	Листов 1	
Н.контр.					ЛС 59-1 ГОСТ 15527-2004	"Valfex"	
Утв.							

Перв. примен.

Справ. №

Подп. и дата

Инв. № дубл.

Взам. инв. №

Подп. и дата

Инв. № подл.

Копировал

Формат А4

VF.132.L.034.012.012

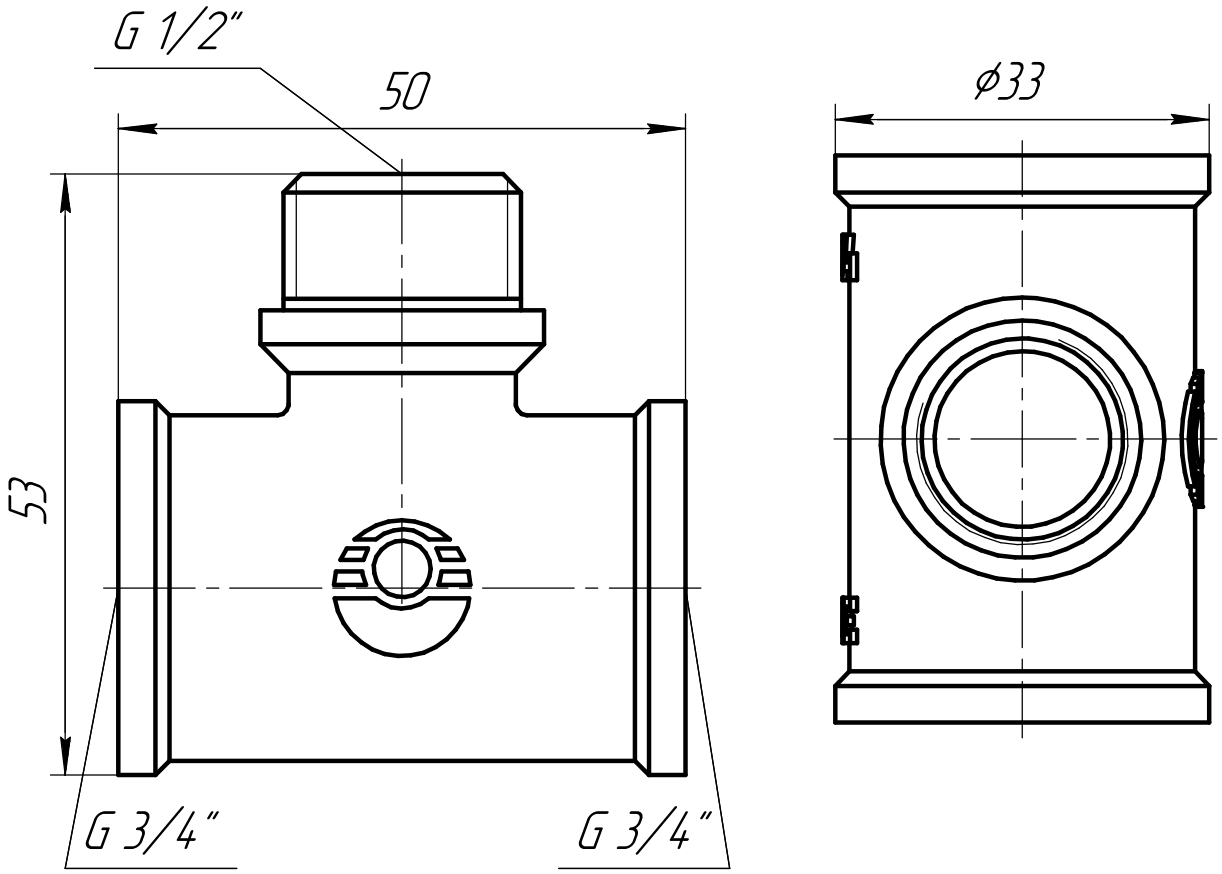

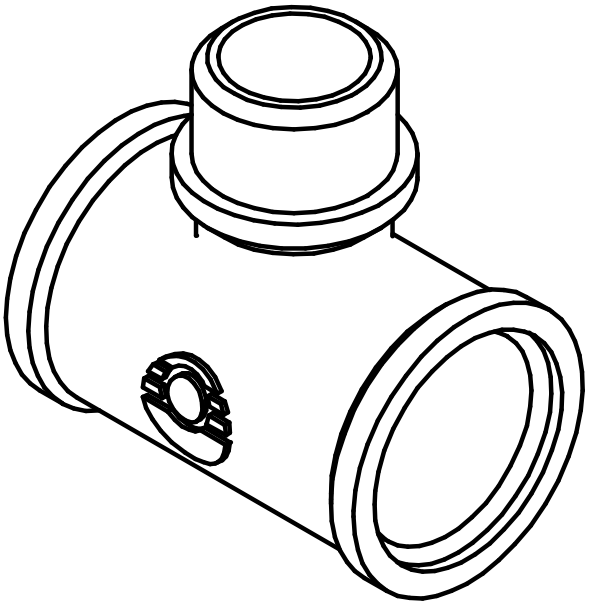

Для никелированной серии VF.132.N.034.012.012

Изм.	Лист	№ докум.	Подп.	Дата	VF.132.L.034.012.012		
Разраб.					Тройник переходной с переходом на наружную резьбу ВР3/4" – НР1/2" – ВР1/2"	Лит.	Масса	Масштаб
Пров.								
Т.контр.						Лист	Листов 1	
Н.контр.					ЛС 59-1 ГОСТ 15527-2004	"Valfex"	
Утв.							

Перв. примен.

Справ. №

Подп. и дата

Инв. № дубл.

Взам. инв. №

Подп. и дата

Инв. № подл.

Копировал

Формат А4

VF.132.L.034.034.012

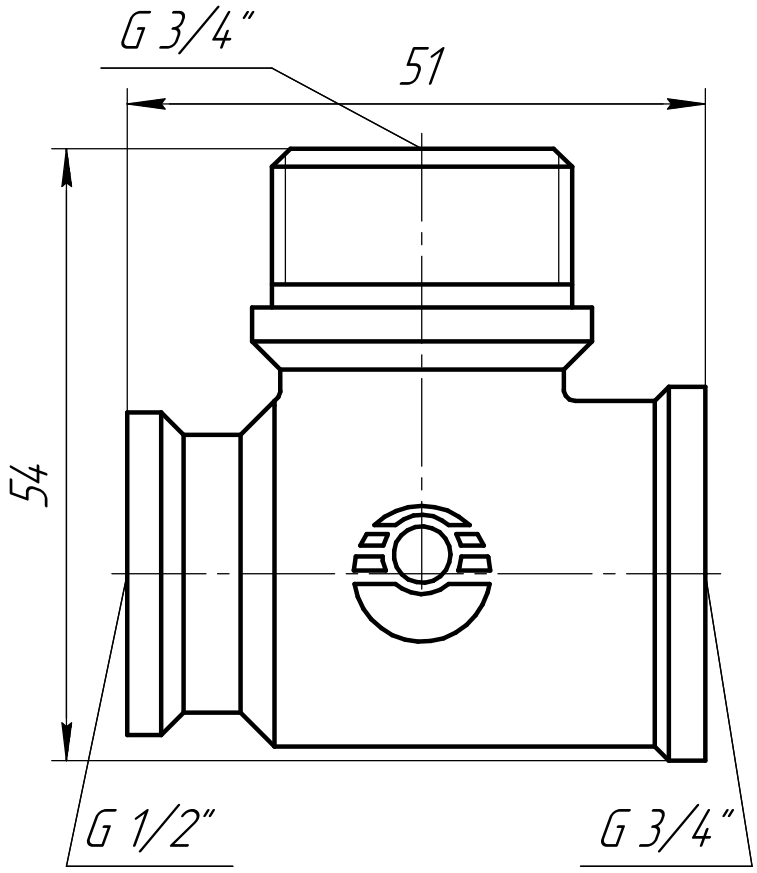

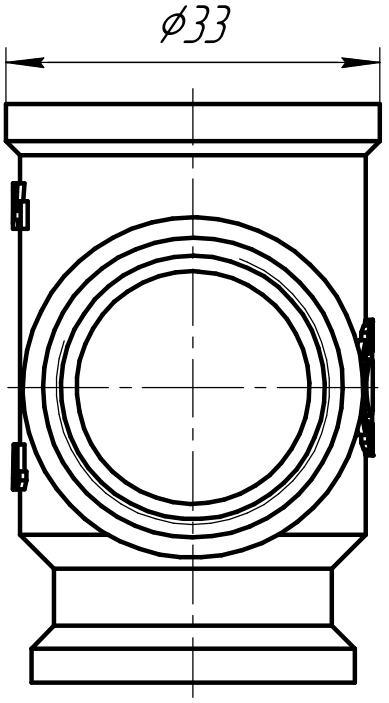

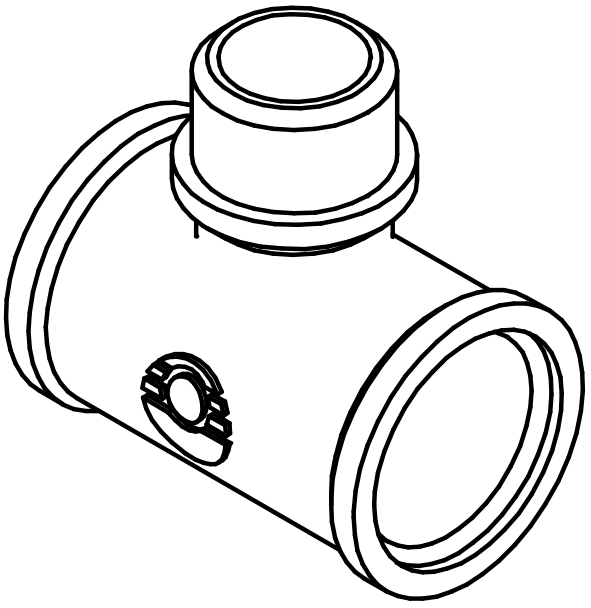

Для никелированной серии VF.132.N.034.034.012

Изм.	Лист	№ докум.	Подп.	Дата	VF.132.L.034.034.012		
Разраб.					Тройник переходной с переходом на наружную резьбу ВР3/4" – НР3/4" – ВР1/2"	Лит.	Масса	Масштаб
Пров.								
Т.контр.						Лист	Листов 1	
Н.контр.					ЛС 59-1 ГОСТ 15527-2004	"Valfex"	
Утв.							

Перв. примен.

Справ. №

Подп. и дата

Инв. № дубл.

Взам. инв. №

Подп. и дата

Инв. № подл.

Копировал

Формат А4