VF.093.L.012

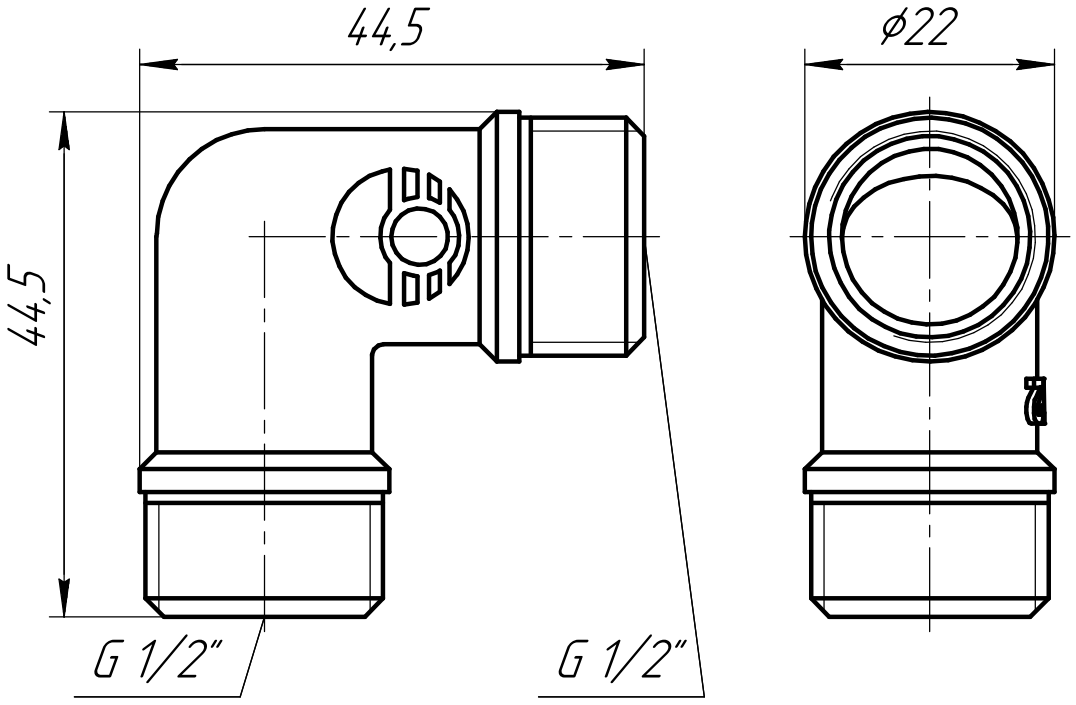


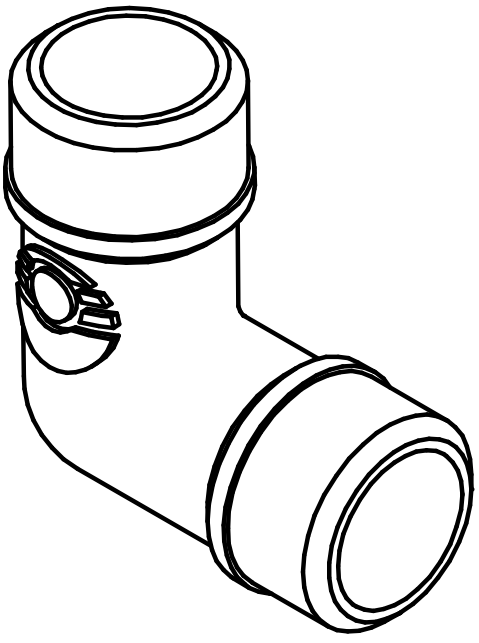

Для никелированной серии VF.093.N.012

| | | | | | | | |
|---|---|---|---|---|---|---|---|
| | | | | | VF.093.L.012 | | |
| Изм. | Лист | № докум. | Подп. | Дата | Угольник НР-НР 1/2" | Лит. | Масса | Масштаб |
| Разраб. | | | | | | | | |
| Пров. | | | | | | | | |
| Т.контр. | | | | | | Лист | Листов 1 | |
| Н.контр. | | | | | ЛС 59-1 ГОСТ 15527-2004 | "Valfex" | |
| Утв. | | | | | | | |

Перв. примен.

Справ. №

Подп. и дата

Инв. № дубл.

Взам. инв. №

Подп. и дата

Инв. № подл.

Копировал

Формат А4

VF.093.L.034

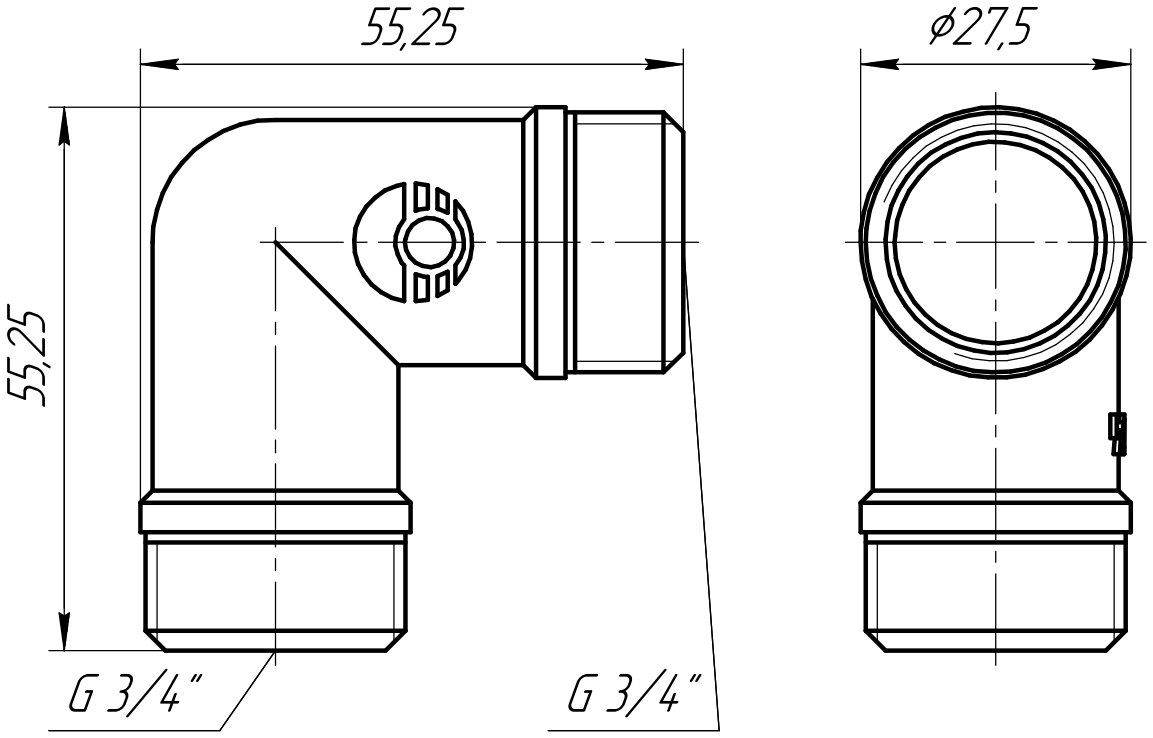


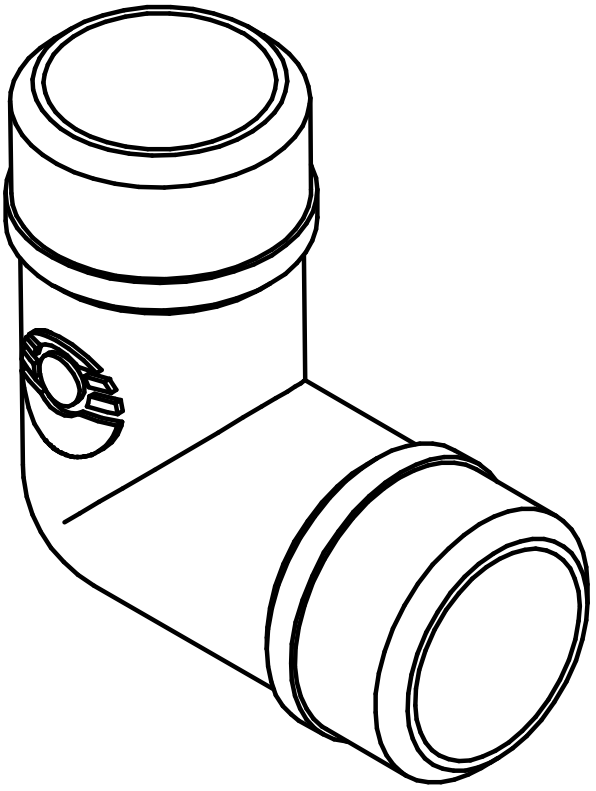

Для никелированной серии VF.093.N.034

| | | | | | | | |
|---|---|---|---|---|---|---|---|
| | | | | | VF.093.L.034 | | |
| Изм. | Лист | № докум. | Подп. | Дата | Угольник НР-НР 3/4" | Лит. | Масса | Масштаб |
| Разраб. | | | | | | | | |
| Пров. | | | | | | | | |
| Т.контр. | | | | | | Лист | Листов 1 | |
| Н.контр. | | | | | ЛС 59-1 ГОСТ 15527-2004 | "Valfex" | |
| Утв. | | | | | | | |

Перв. примен.

Справ. №

Подп. и дата

Инв. № дубл.

Взам. инв. №

Подп. и дата

Инв. № подл.

Копировал

Формат А4

VF.093.L.100

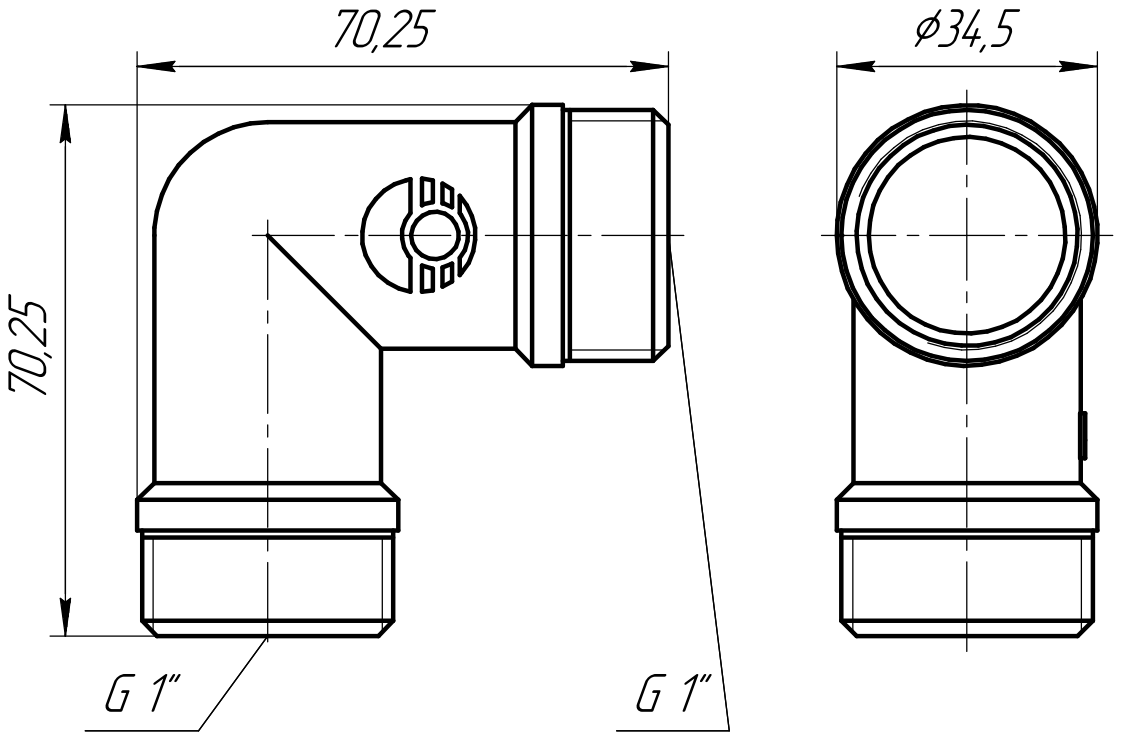


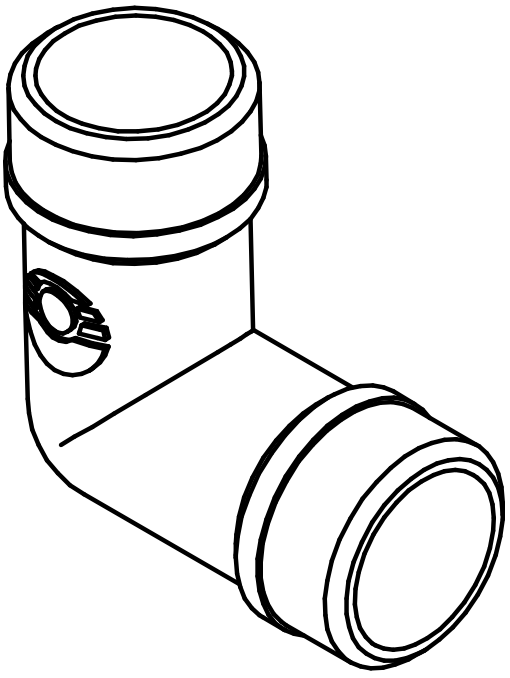

Для никелированной серии VF.093.N.100

| | | | | | | | |
|---|---|---|---|---|---|---|---|
| | | | | | VF.093.L.100 | | |
| Изм. | Лист | № докум. | Подп. | Дата | Угольник НР-НР 1" | Лит. | Масса | Масштаб |
| Разраб. | | | | | | | | |
| Пров. | | | | | | Лист | Листов 1 | |
| Т.контр. | | | | | | | | |
| Н.контр. | | | | | ЛС 59-1 ГОСТ 15527-2004 | "Valfex" | |
| Утв. | | | | | | | |

Перв. примен.

Справ. №

Подп. и дата

Инв. № дубл.

Взам. инв. №

Подп. и дата

Инв. № подл.

Копировал

Формат А4