VF.582.L.012

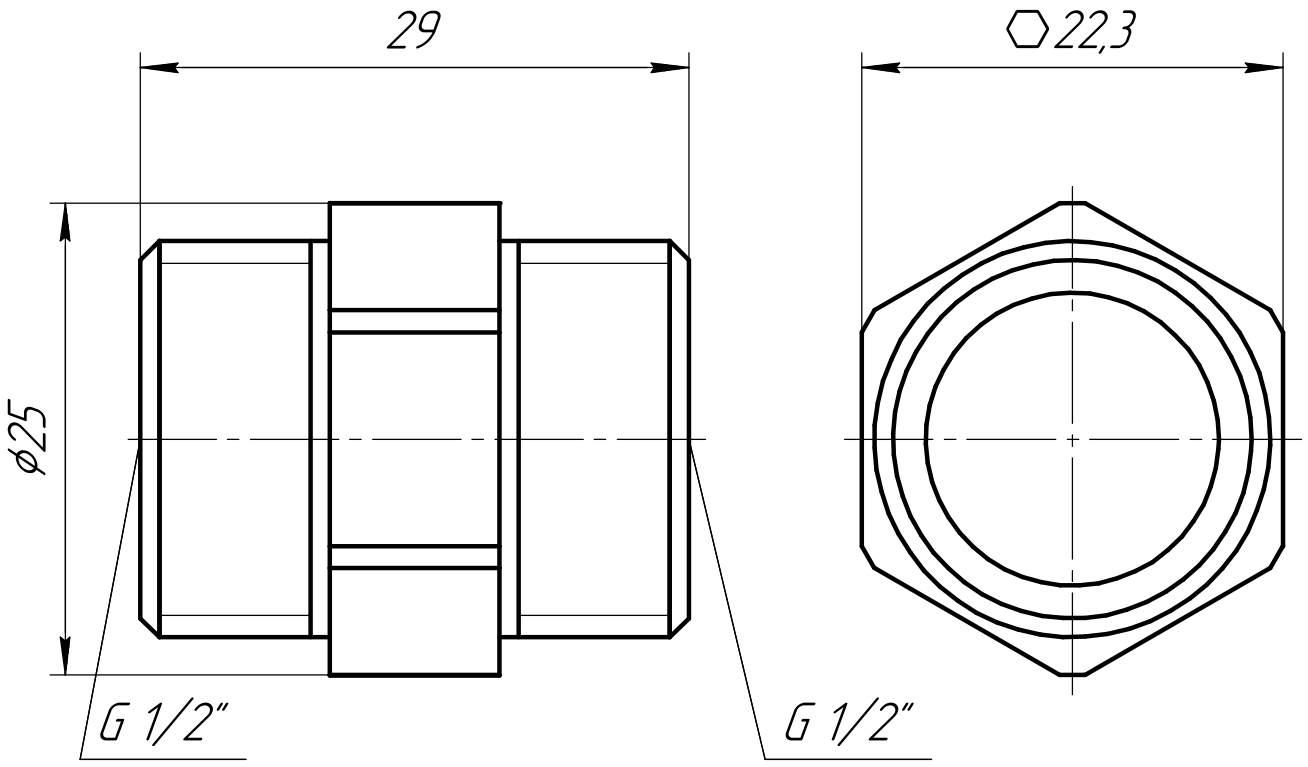

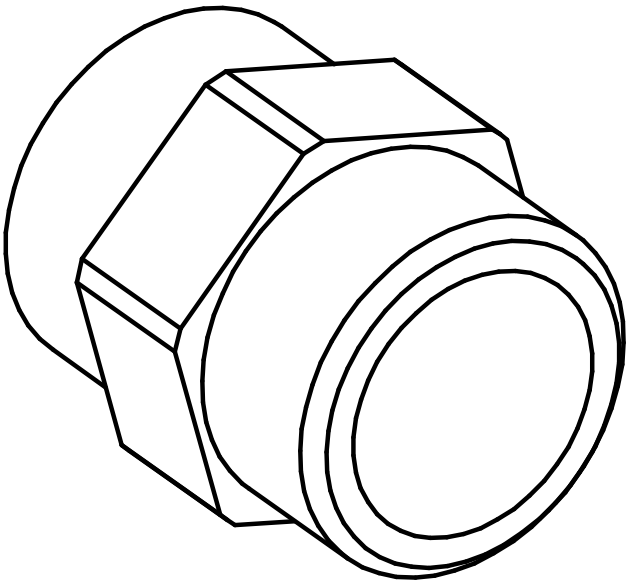

Для никелированной серии VF.582.N.012

					VF.582.L.012		
Изм.	Лист	№ докум.	Подп.	Дата	Ниппель HP–HP 1/2"	Лит.	Масса	Масштаб
Разраб.							
Пров.						Лист	Листов 1
Т.контр.							
Н.контр.					ЛС 59-1 ГОСТ 15527-2004	"Valfex"	
Утв.							

Перв. примен.

Справ. №

Подп. и дата

Инв. № дубл.

Взам. инв. №

Подп. и дата

Инв. № подл.

Копировал

Формат A4

VF.582.L.034

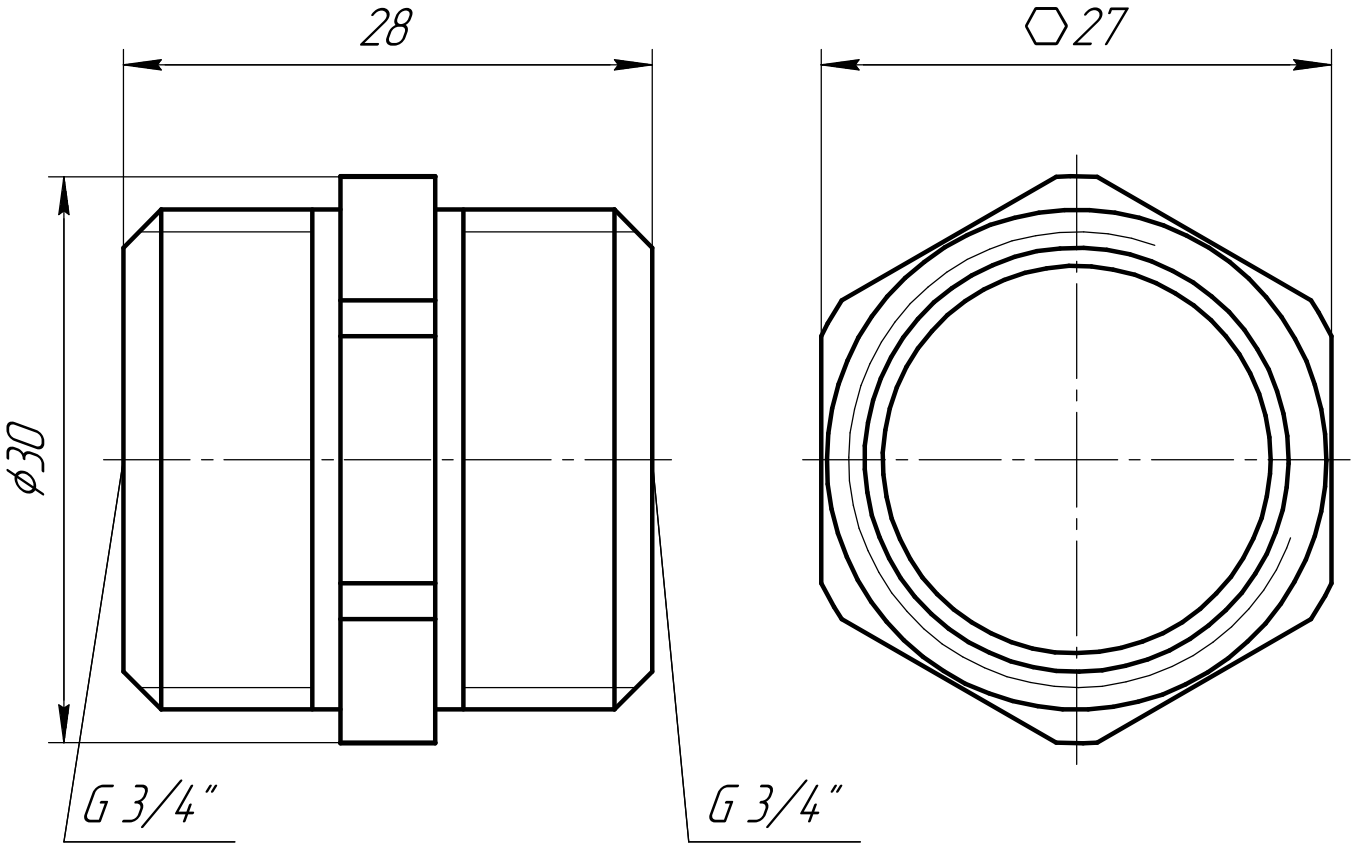

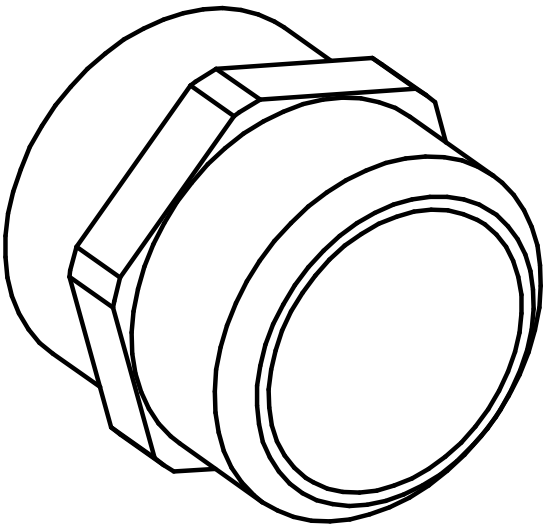

Для никелированной серии VF.582.N.034

					VF.582.L.034		
Изм.	Лист	№ докум.	Подп.	Дата	Ниппель HP–HP 3/4"	Лит.	Масса	Масштаб
Разраб.								
Пров.								
Т.контр.						Лист	Листов 1	
Н.контр.					ЛС 59-1 ГОСТ 15527-2004	"Valfex"	
Утв.							

Перв. примен.

Справ. №

Подп. и дата

Инв. № дубл.

Взам. инв. №

Подп. и дата

Инв. № подл.

Копировал

Формат А4

VF.582.L.100

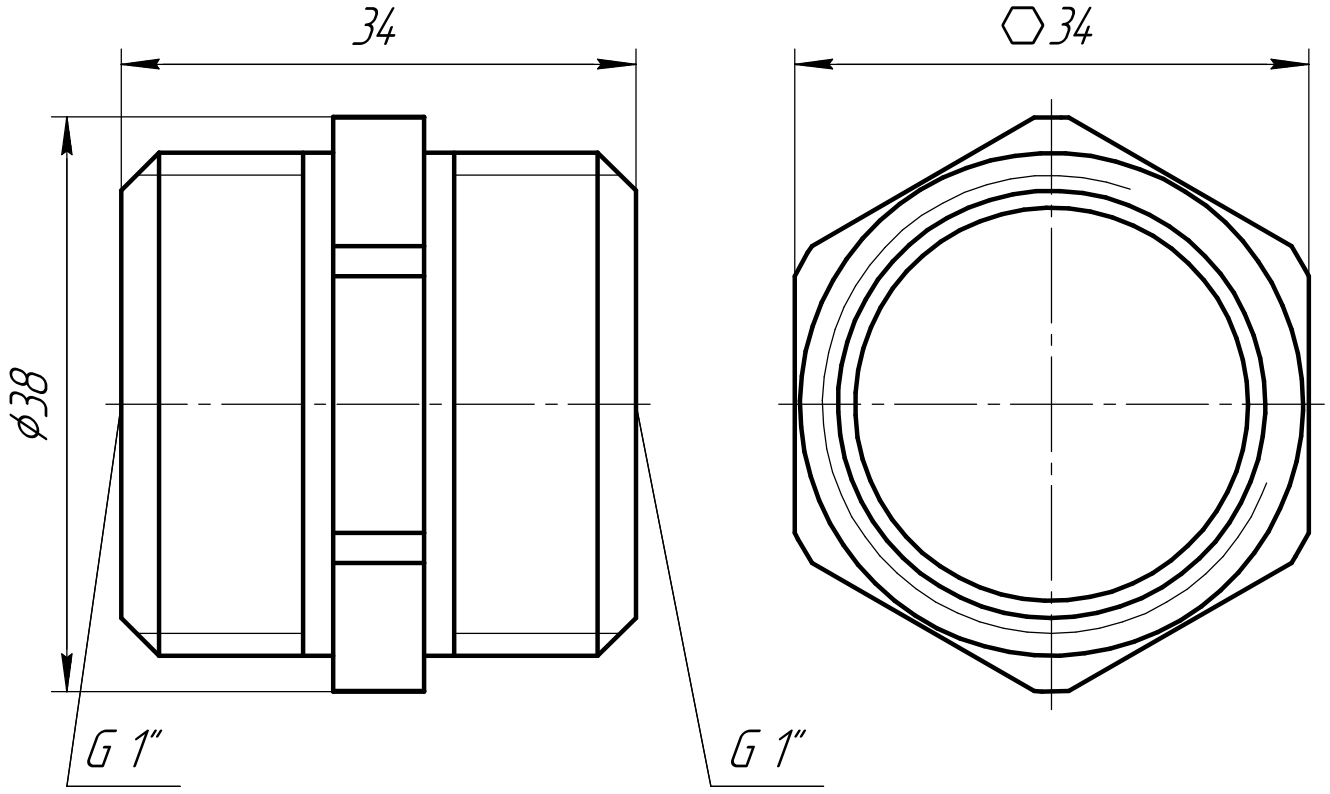

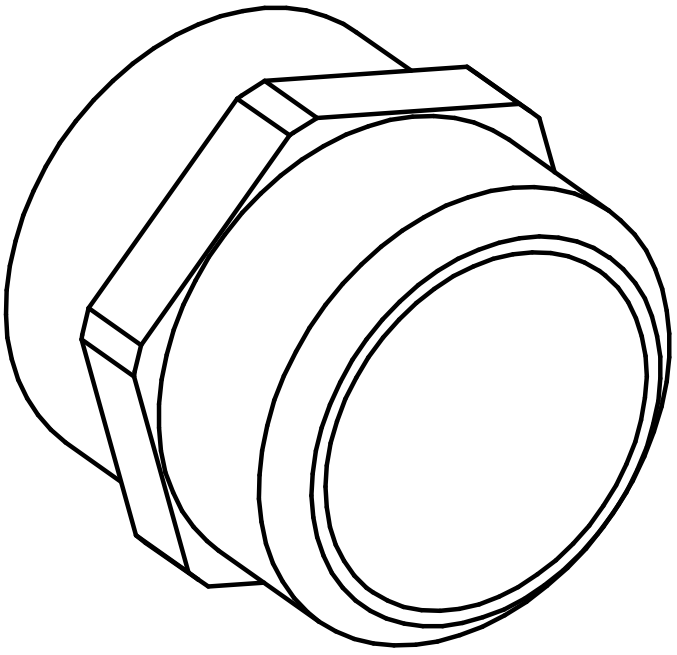

Для никелированной серии VF.582.N.100

					VF.582.L.100		
Изм.	Лист	№ докум.	Подп.	Дата	Ниппель HP–HP 1"	Лит.	Масса	Масштаб
Разраб.								
Пров.						Лист	Листов 1	
Т.контр.								
Н.контр.					ЛС 59-1 ГОСТ 15527-2004	"Valfex"	
Утв.							

Перв. примен.

Справ. №

Подп. и дата

Инв. № дубл.

Взам. инв. №

Подп. и дата

Инв. № подл.

Копировал

Формат А4

VF.582.L.112

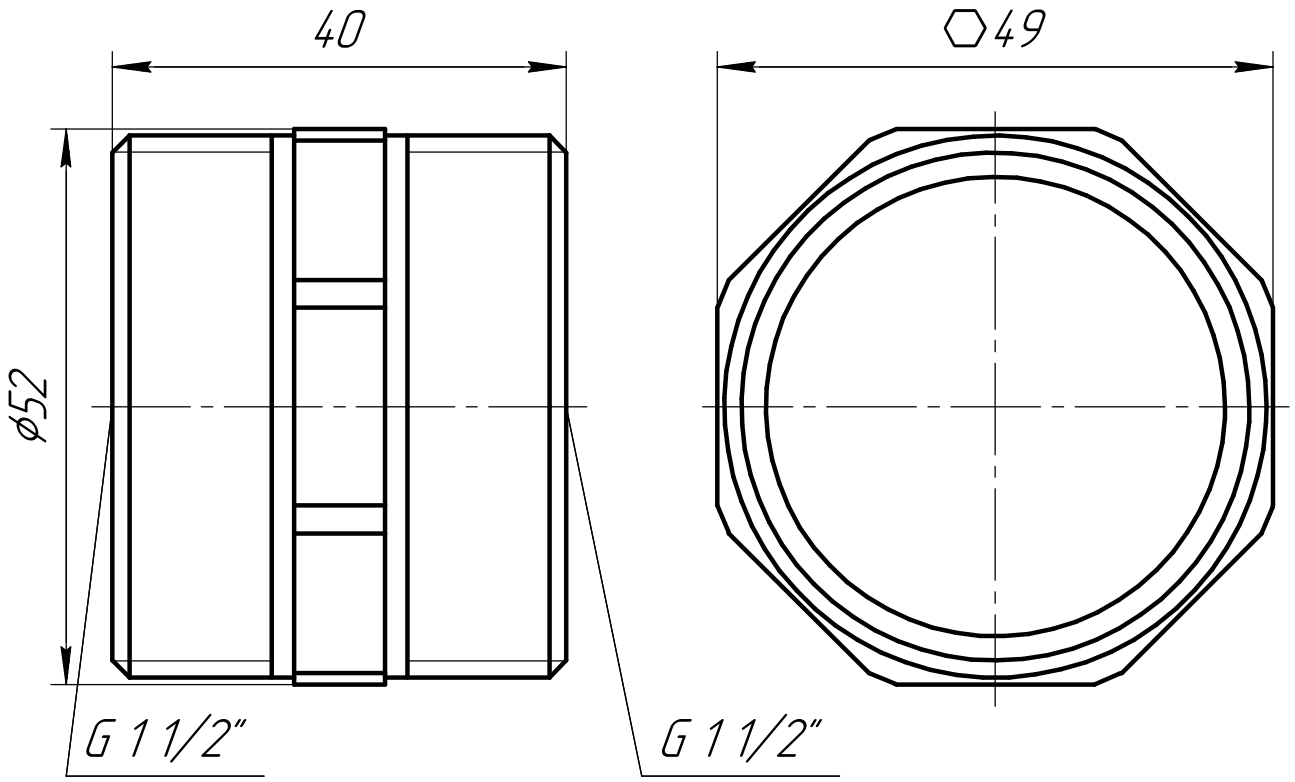

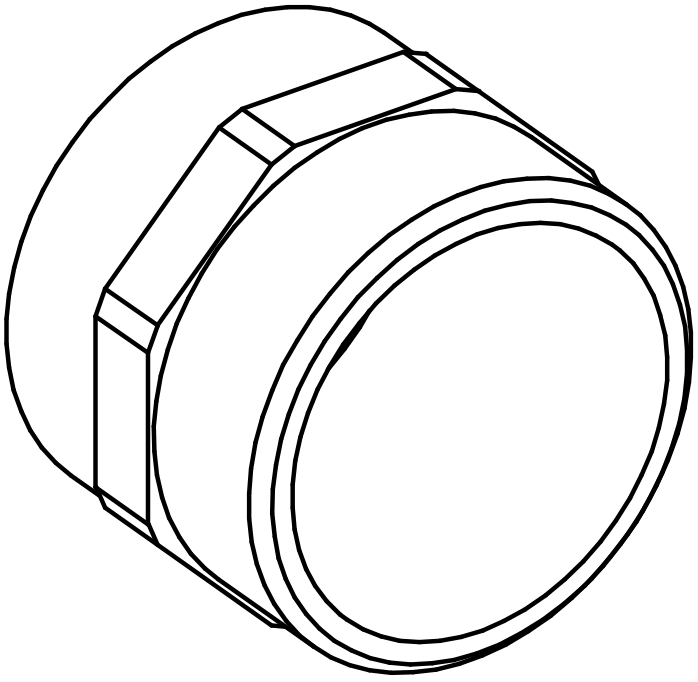

Для никелированной серии VF.582.N.112

					VF.582.L.112		
Изм.	Лист	№ докум.	Подп.	Дата	Ниппель HP–HP 1 1/2"	Лит.	Масса	Масштаб
Разраб.							
Пров.							
Т.контр.						Лист	Листов 1
Н.контр.					ЛС 59-1 ГОСТ 15527-2004	"Valfex"	
Утв.							

Перв. примен.

Справ. №

Подп. и дата

Инв. № дубл.

Взам. инв. №

Подп. и дата

Инв. № подл.

Копировал

Формат А4

VF.582.L.114

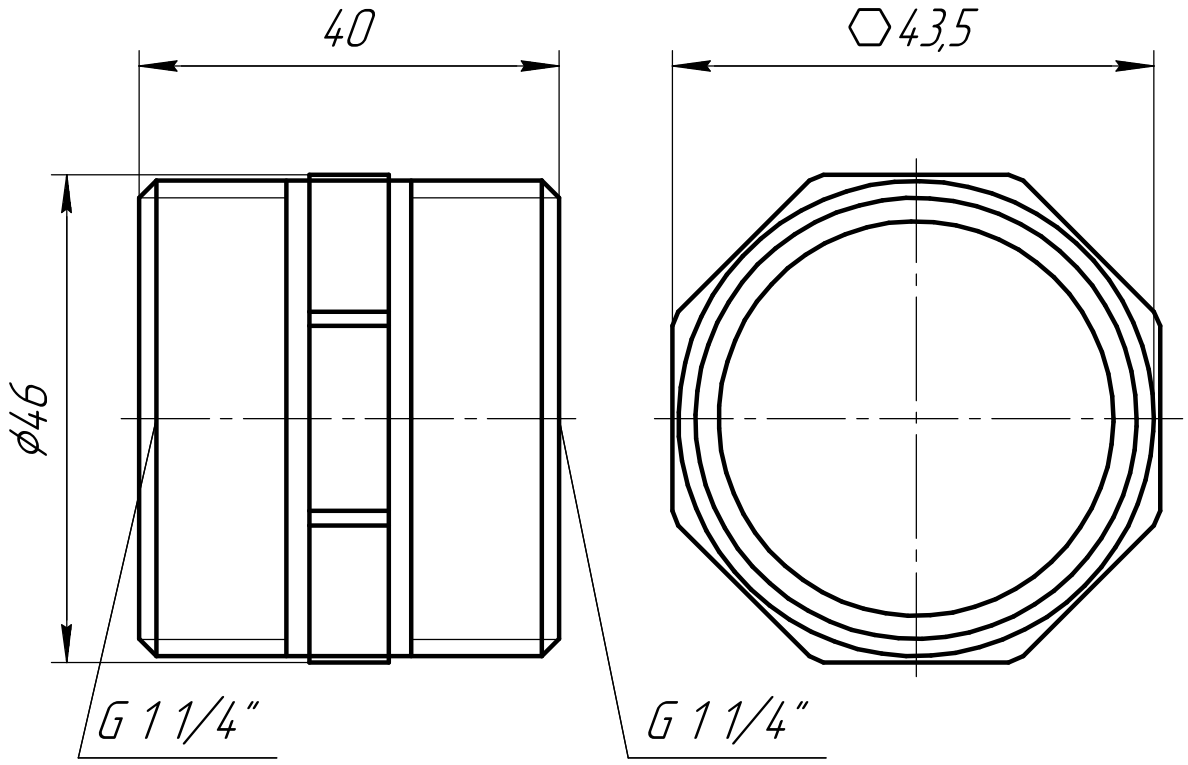

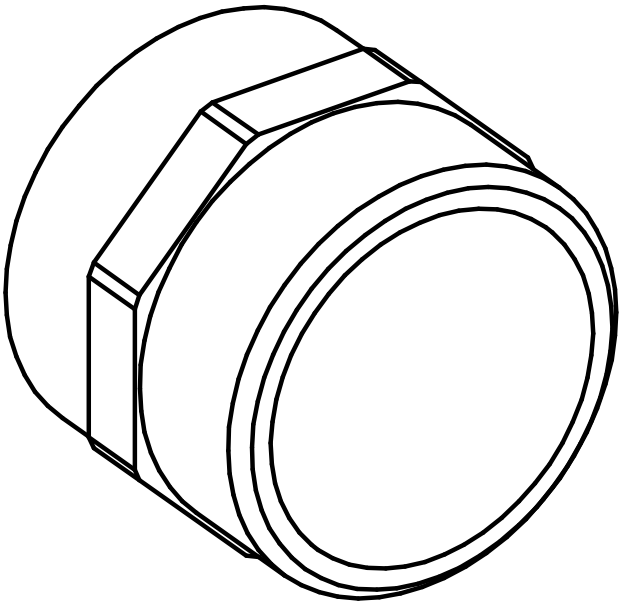

Для никелированной серии VF.582.N.114

					VF.582.L.114		
Изм.	Лист	№ докум.	Подп.	Дата	Ниппель НР–НР 1 1/4"	Лит.	Масса	Масштаб
Разраб.							
Пров.							
Т.контр.						Лист	Листов 1
Н.контр.					ЛС 59-1 ГОСТ 15527-2004	"Valfex"	
Утв.							

Перв. примен.

Справ. №

Подп. и дата

Инв. № дубл.

Взам. инв. №

Подп. и дата

Инв. № подл.

Копировал

Формат А4

VF.582.L.200

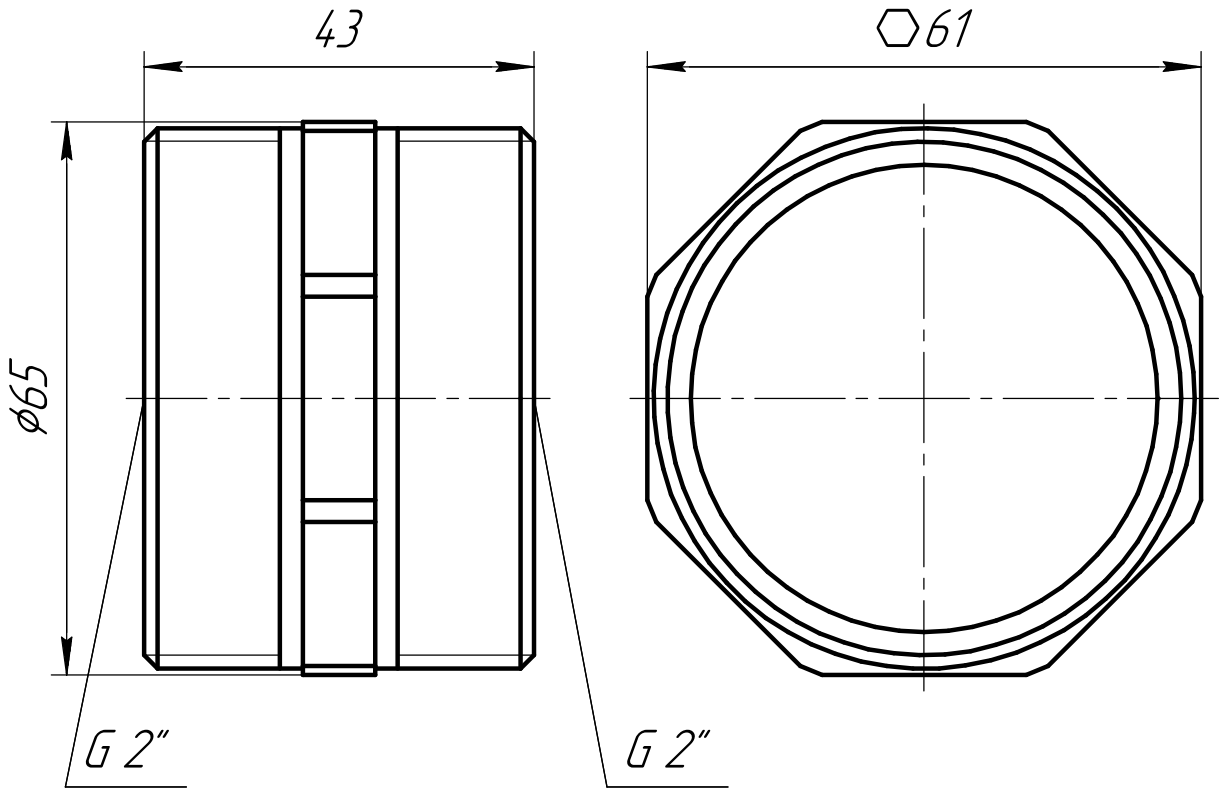

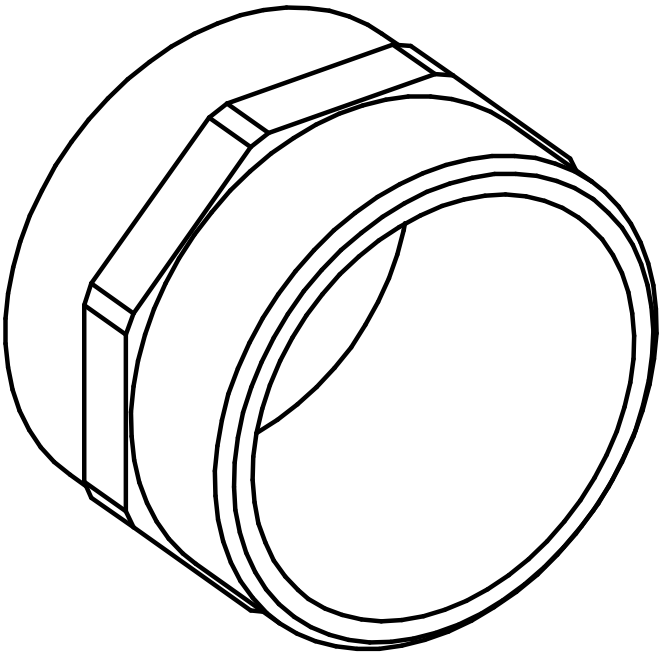

Для никелированной серии VF.582.N.200

					VF.582.L.200		
Изм.	Лист	№ докум.	Подп.	Дата	Ниппель HP-HP 2"	Лит.	Масса	Масштаб
Разраб.								
Пров.						Лист	Листов 1	
Т.контр.								
Н.контр.					ЛС 59-1 ГОСТ 15527-2004	"Valfex"	
Утв.							

Перв. примен.

Справ. №

Подп. и дата

Инв. № дубл.

Взам. инв. №

Подп. и дата

Инв. № подл.

Копировал

Формат A4