VF.170.L.012

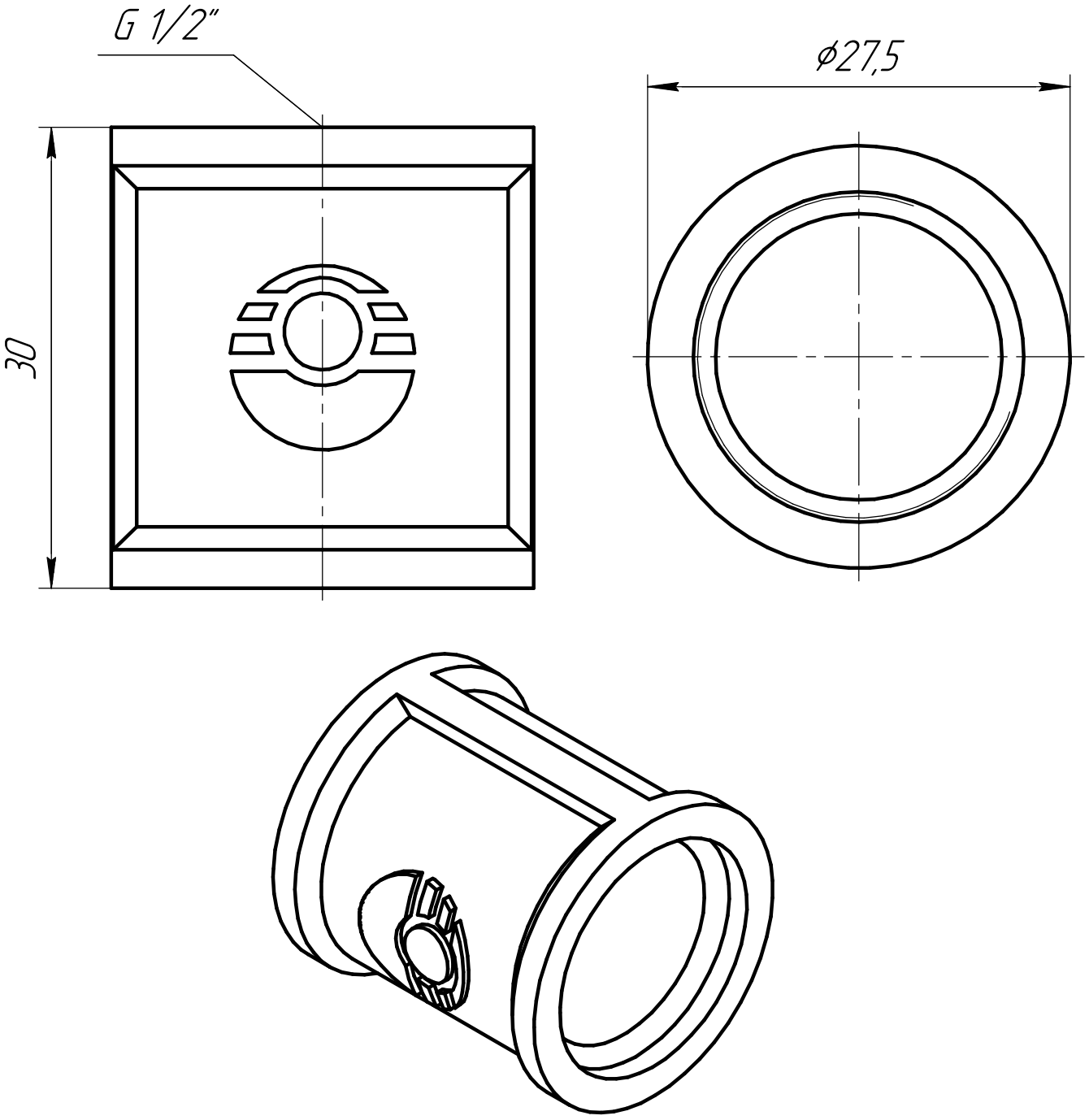

Для никелированной серии VF.170.N.012

					VF.170.L.012		
Изм.	Лист	№ докум.	Подп.	Дата	Муфта соединительная ВР–ВР 1/2"	Лит.	Масса	Масштаб
Разраб.								
Пров.								
Т.контр.						Лист	Листов 1	
Н.контр.					ЛС 59-1 ГОСТ 15527-2004	"Valfex"	
Утв.							

Перв. примен. | Справ. № | Подп. и дата | Инв. № дубл. | Взам. инв. № | Подп. и дата | Инв. № подл.

Копировал | Формат А4

VF.170.L.034

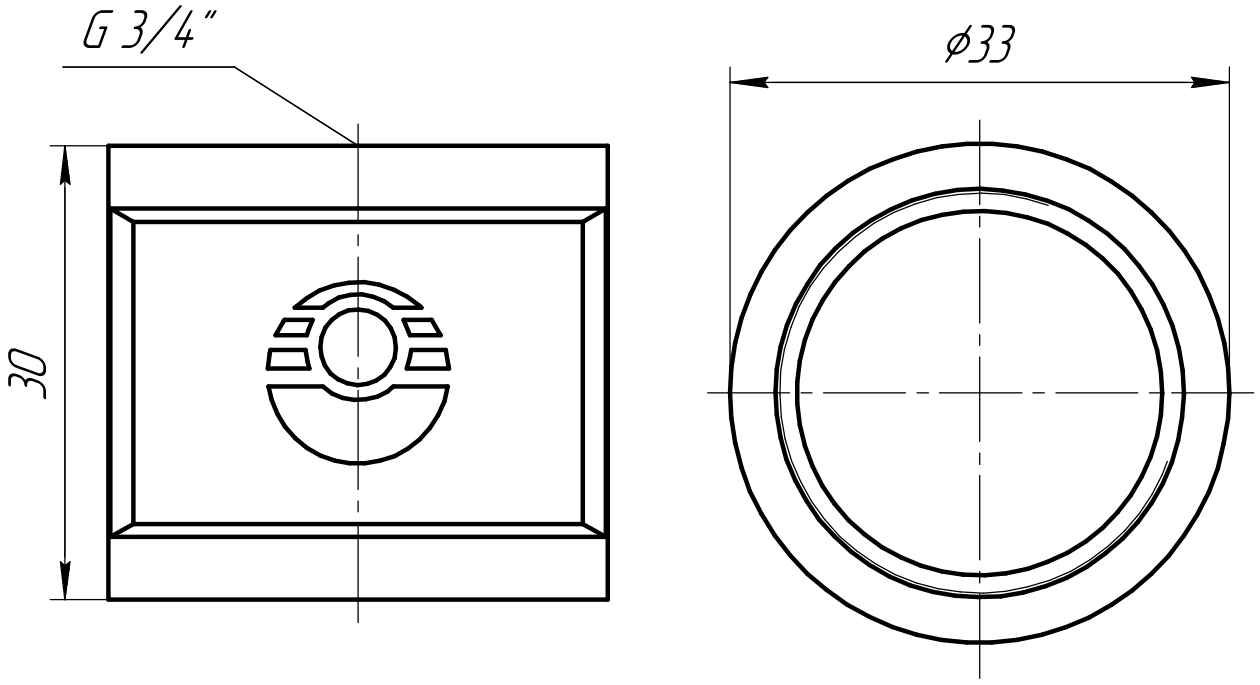

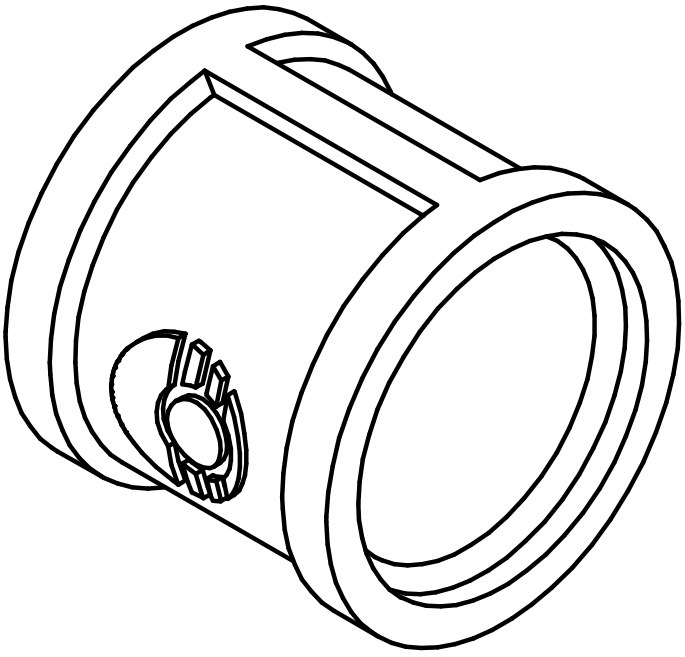

Для никелированной серии VF.170.N.034

					VF.170.L.034		
Изм.	Лист	№ докум.	Подп.	Дата	Муфта соединительная ВР–ВР 3/4"	Лит.	Масса	Масштаб
Разраб.								
Пров.						Лист	Листов 1	
Т.контр.								
Н.контр.					ЛС 59-1 ГОСТ 15524-2004	"Valfex"	
Утв.							

Перв. примен.

Справ. №

Подп. и дата

Инв. № дубл.

Взам. инв. №

Подп. и дата

Инв. № подл.

Копировал

Формат А4

VF.170.L.100

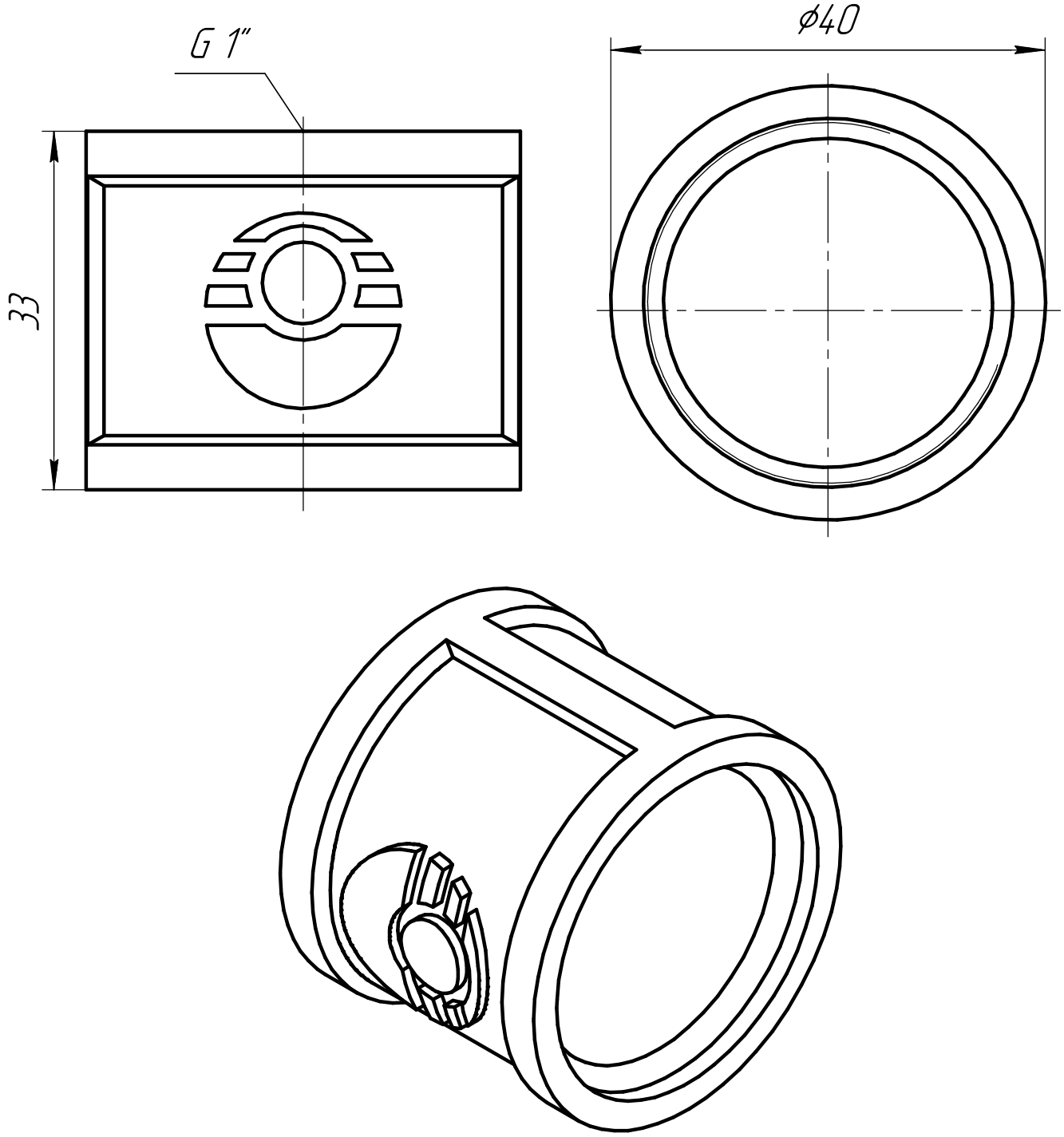

Для никелированной серии VF.170.N.100

					VF.170.L.100		
Изм.	Лист	№ докум.	Подп.	Дата	Муфта соединительная BP–BP 1"	Лит. / Масса / Масштаб	
Разраб.							
Пров.							
Т.контр.						Лист / Листов 1	
Н.контр.					ЛС 59-1 ГОСТ 15524-2004	"Valfex"	
Утв.							

Перв. примен. | Справ. № | Подп. и дата | Инв. № дубл. | Взам. инв. № | Подп. и дата | Инв. № подл.

Копировал | Формат А4

VF.170L.112

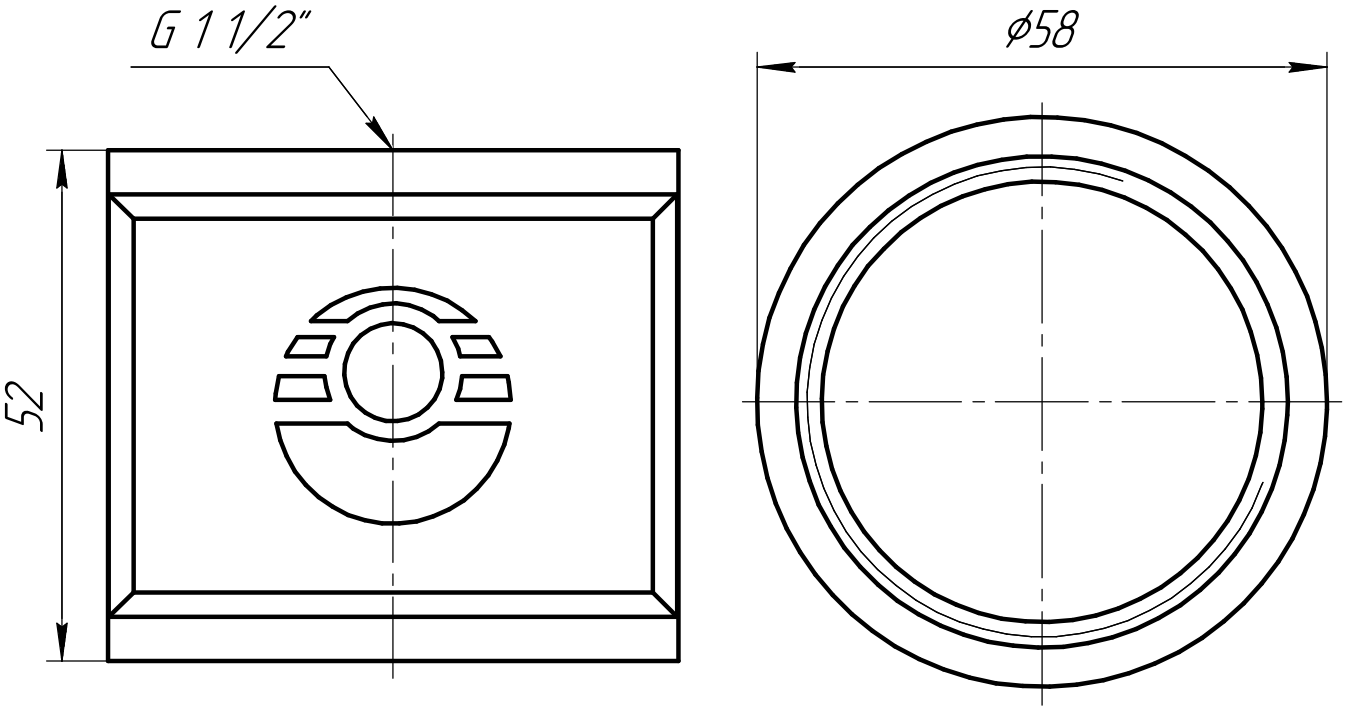

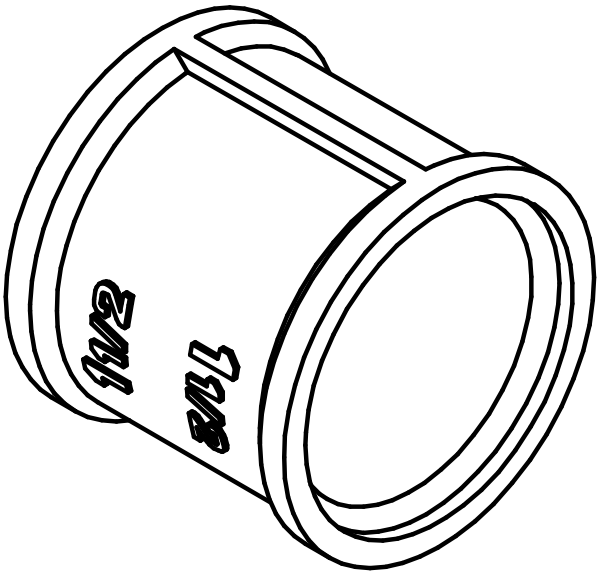

Для никелированной серии VF.170.N.112

					VF.170.L.112		
Изм.	Лист	№ докум.	Подп.	Дата	Муфта соединительная ВР–ВР 1 1/2"	Лит.	Масса	Масштаб
Разраб.								
Пров.								
Т.контр.						Лист	Листов 1	
Н.контр.					ЛС 59-1 ГОСТ 15527-2004	"Valfex"	
Утв.							

Перв. примен.

Справ. №

Подп. и дата

Инв. № дубл.

Взам. инв. №

Подп. и дата

Инв. № подл.

Копировал

Формат А4

VF.170L.114

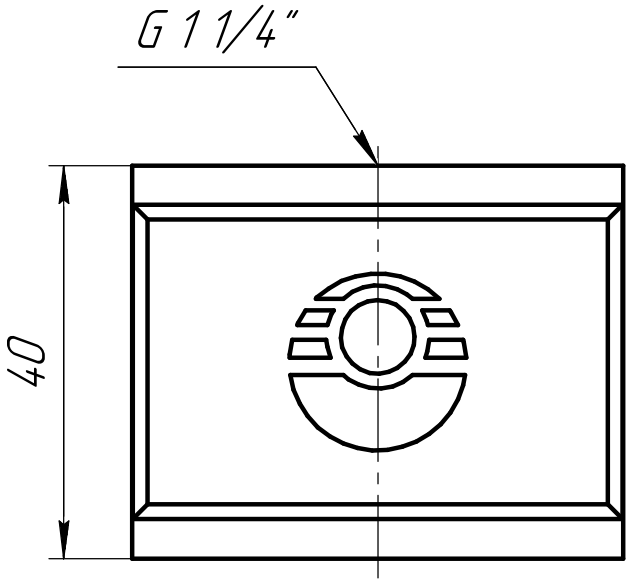

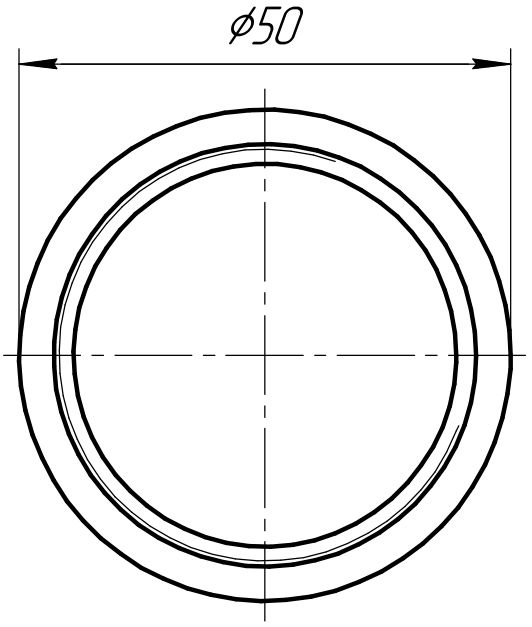

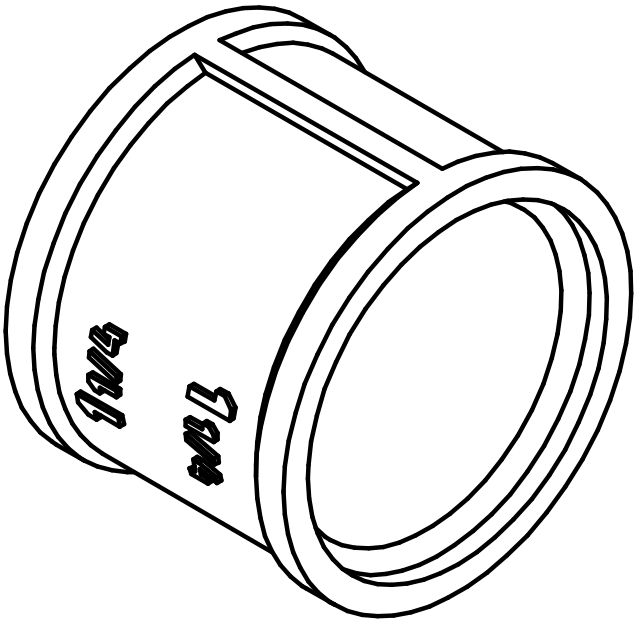

Для никелированной серии VF.170.N.114

					VF.170.L.114		
Изм.	Лист	№ докум.	Подп.	Дата	Муфта соединительная ВР–ВР 1 1/4"	Лит.	Масса	Масштаб
Разраб.								
Пров.								
Т.контр.						Лист	Листов 1	
Н.контр.					ЛС 59-1 ГОСТ 15527-2004	"Valfex"	
Утв.							

Перв. примен. | Справ. № | Подп. и дата | Инв. № дубл. | Взам. инв. № | Подп. и дата | Инв. № подл.

Копировал | Формат А4

VF.170L.200

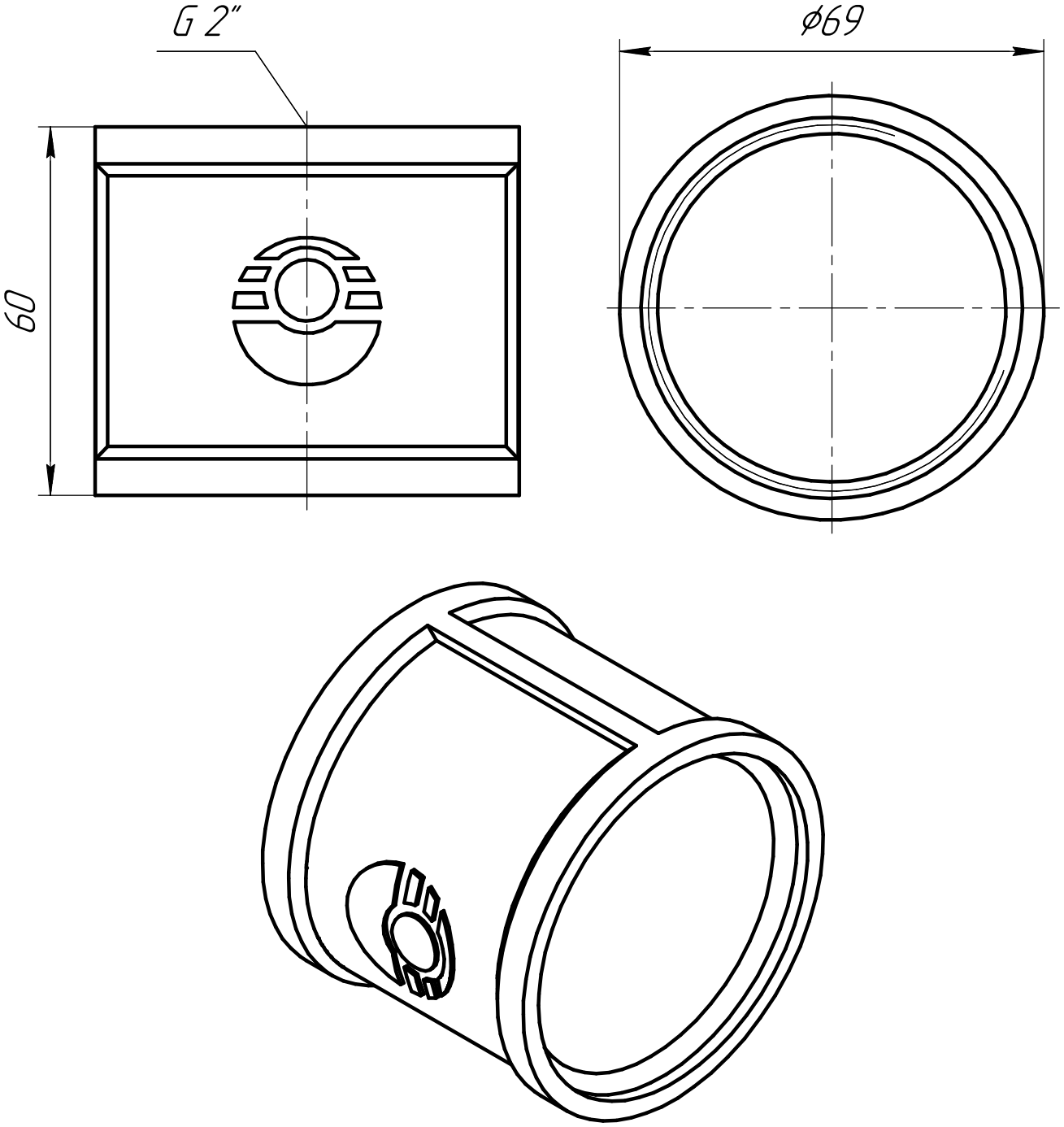

Для никелированной серии VF.170.N.200

					VF.170.L.200		
Изм.	Лист	№ докум.	Подп.	Дата	Муфта соединительная BP–BP 2"	Лит.	Масса	Масштаб
Разраб.								
Пров.								
Т.контр.						Лист	Листов 1	
Н.контр.					ЛС 59-1 ГОСТ 15527-2004	"Valfex"	
Утв.							

Перв. примен.

Справ. №

Подп. и дата

Инв. № дубл.

Взам. инв. №

Подп. и дата

Инв. № подл.

Копировал

Формат А4