VF.130.L.012

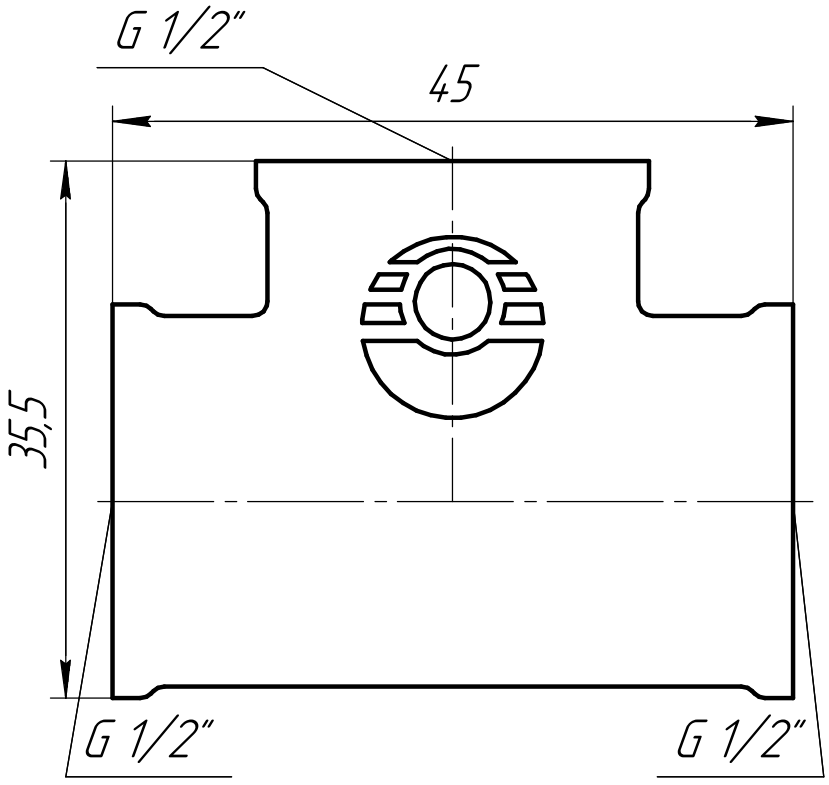

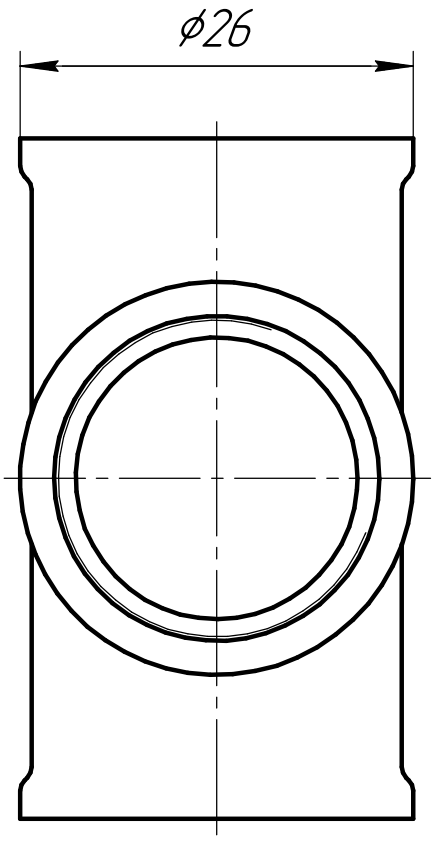

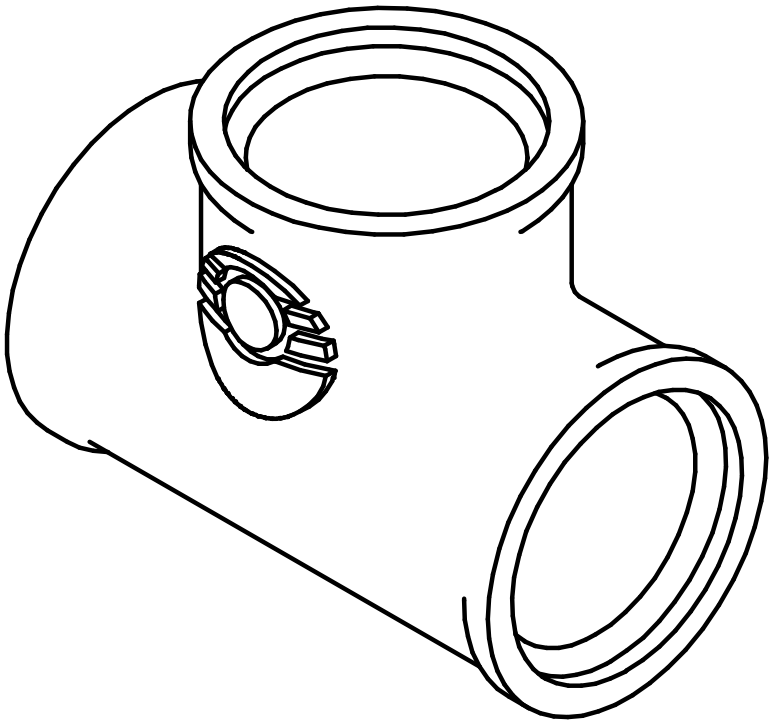

Для никелированной серии VF.130.N.012

					VF.130.L.012		
Изм.	Лист	№ докум.	Подп.	Дата	Тройник ВР–ВР–ВР 1/2"	Лит.	Масса	Масштаб
Разраб.								
Пров.						Лист	Листов 1	
Т.контр.								
Н.контр.					ЛС 59-1 ГОСТ 15527-2004	"Valfex"	
Утв.							

Перв. примен.

Справ. №

Подп. и дата

Инв. № дубл.

Взам. инв. №

Подп. и дата

Инв. № подл.

Копировал

Формат А4

VF.130L.034

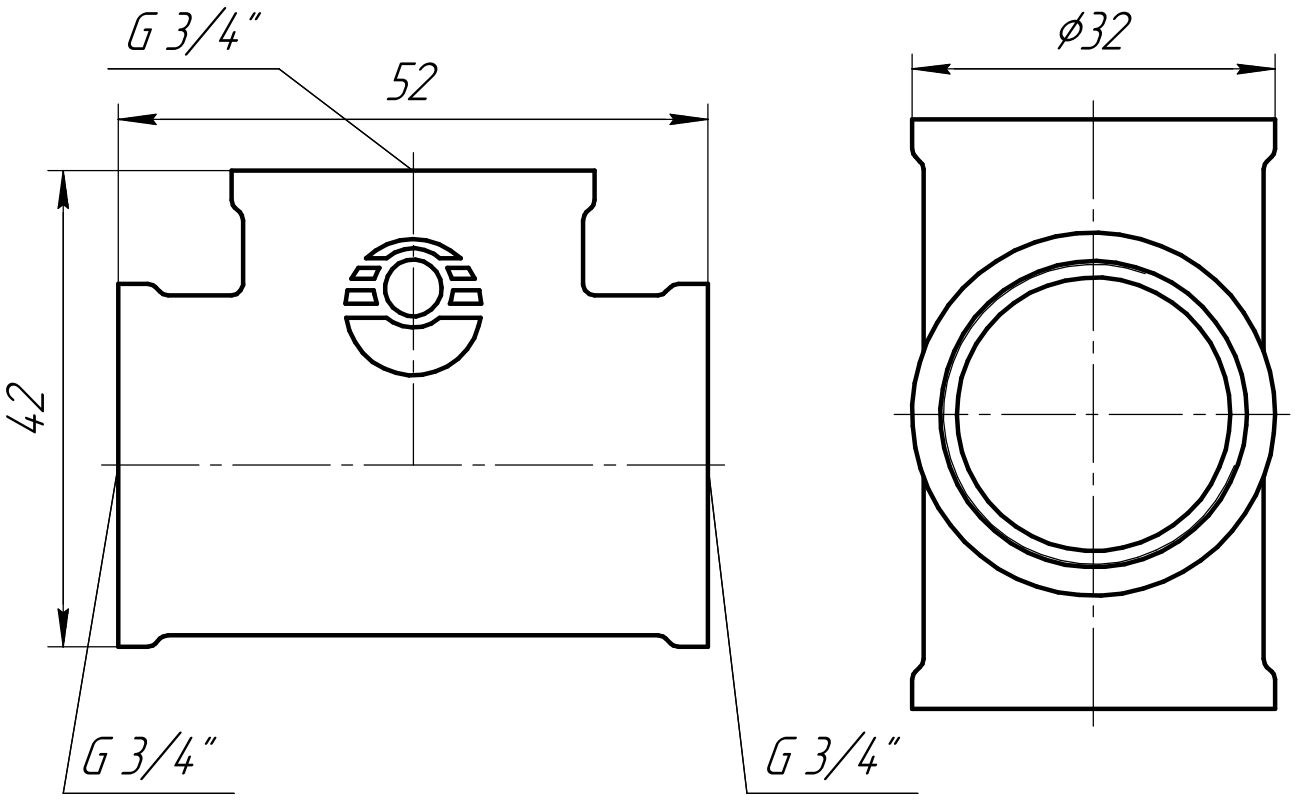

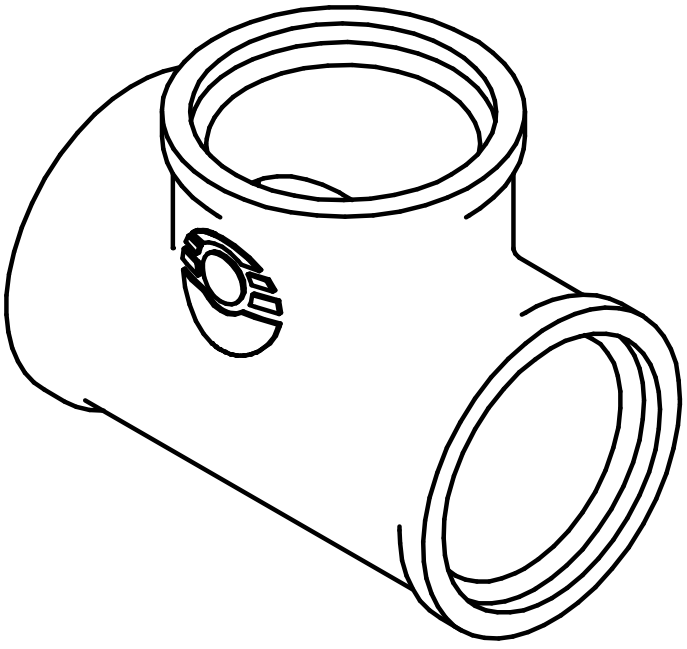

Для никелированной серии VF.130.N.034

					VF.130.L.034		
Изм.	Лист	№ докум.	Подп.	Дата	Тройник ВР-ВР-ВР 3/4"	Лит.	Масса	Масштаб
Разраб.								
Пров.						Лист	Листов 1
Т.контр.							
Н.контр.					ЛС 59-1 15527-2004	"Valfex"
Утв.						

Перв. примен.

Справ. №

Подп. и дата

Инв. № дубл.

Взам. инв. №

Подп. и дата

Инв. № подл.

Копировал

Формат А4

VF.130.L.100

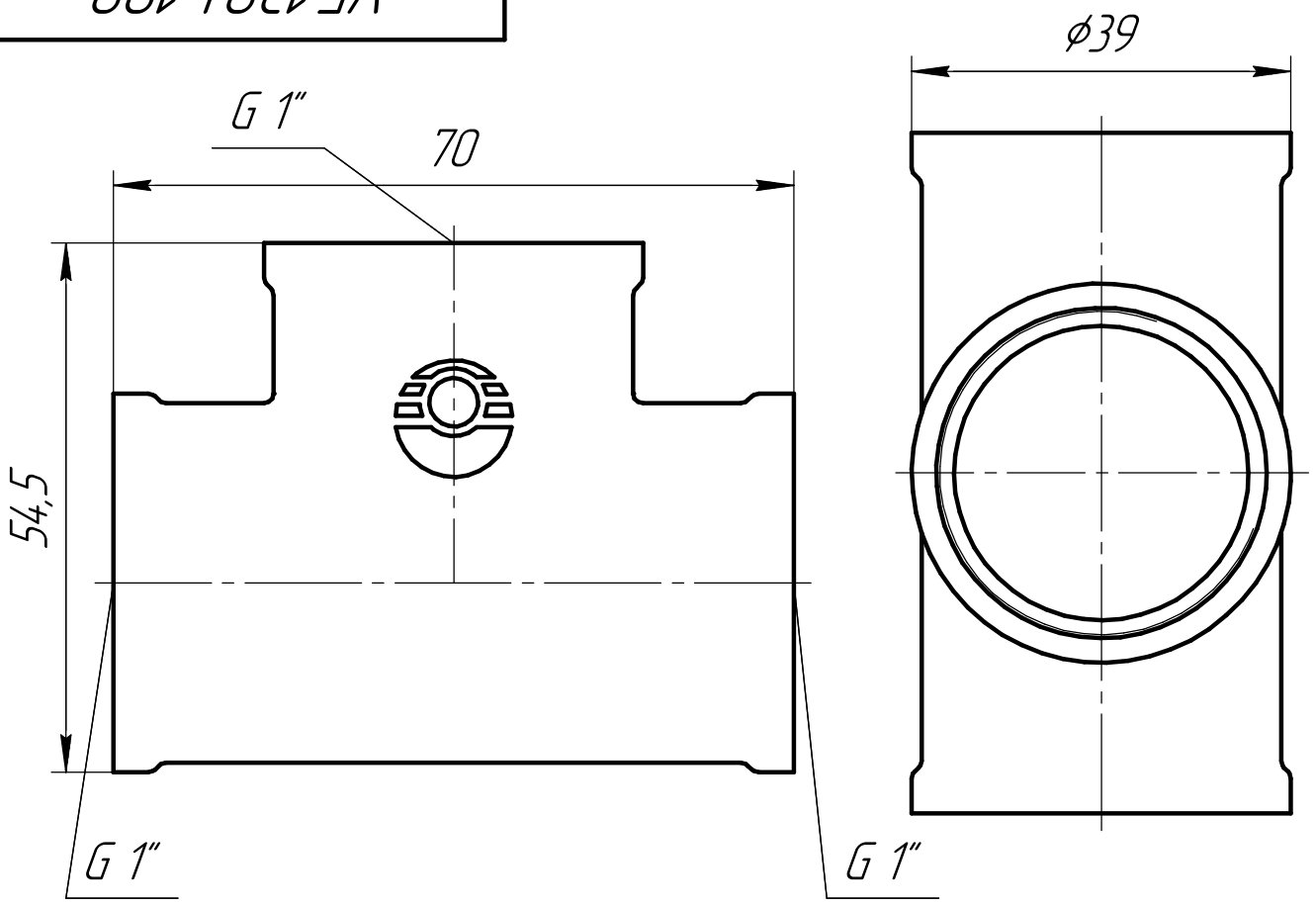

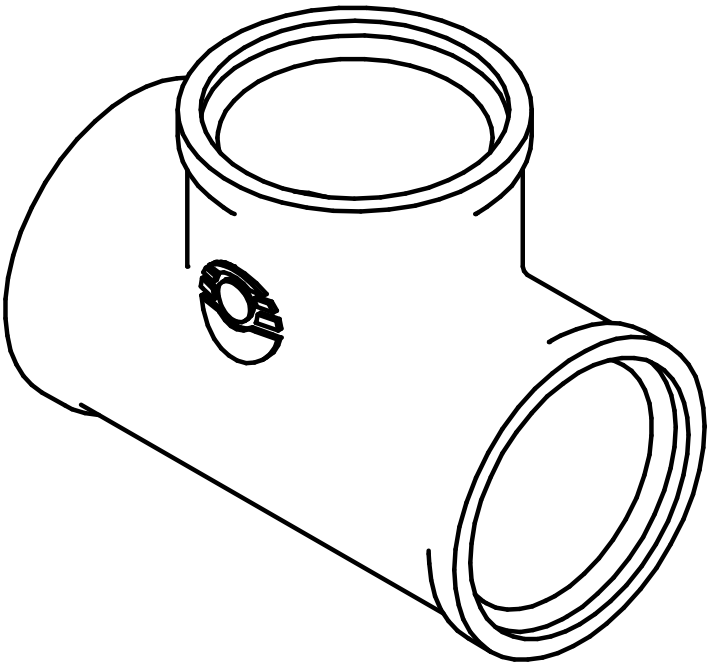

Для никелированной серии VF.130.N.100

					VF.130.L.100		
Изм.	Лист	№ докум.	Подп.	Дата	Тройник ВР–ВР–ВР 100"	Лит.	Масса	Масштаб
Разраб.								
Пров.						Лист	Листов 1
Т.контр.							
Н.контр.					ЛС 59-1 15527-2004	""Valfex
Утв.						

Перв. примен.

Справ. №

Подп. и дата

Инв. № дубл.

Взам. инв. №

Подп. и дата

Инв. № подл.

Копировал

Формат А5×2