VF.090L.012

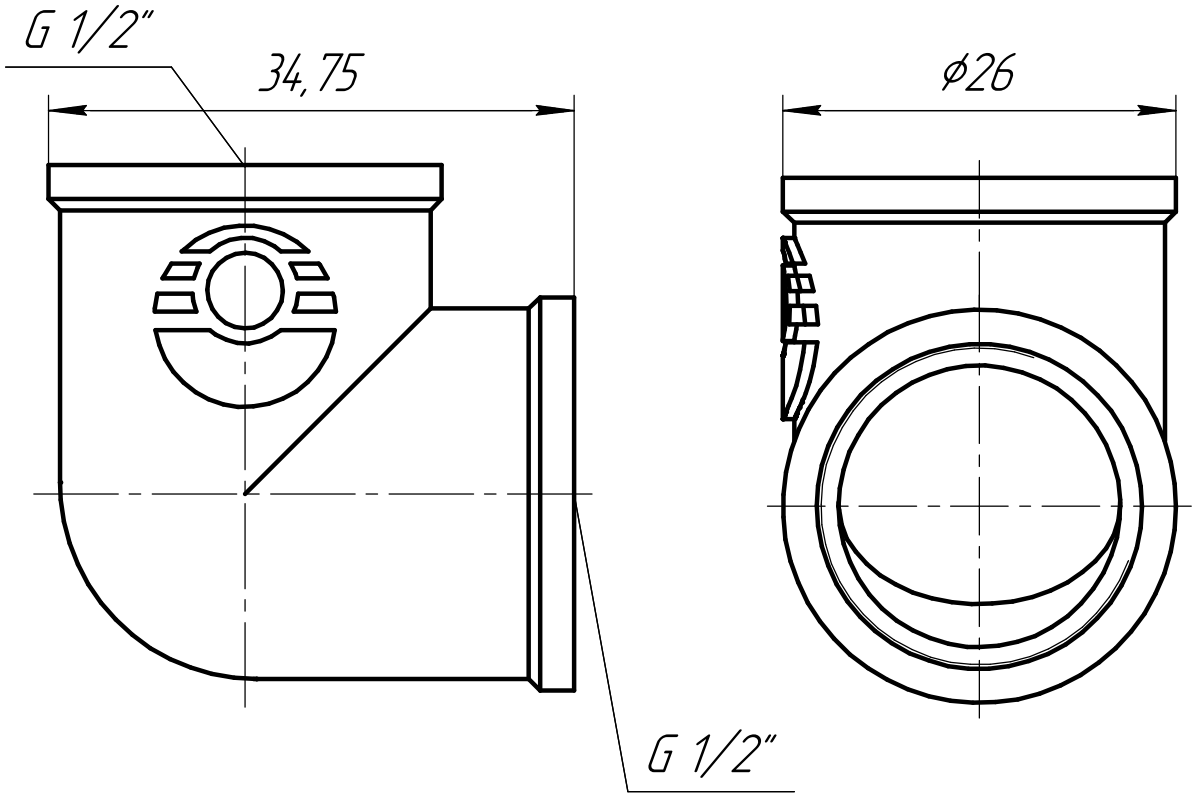

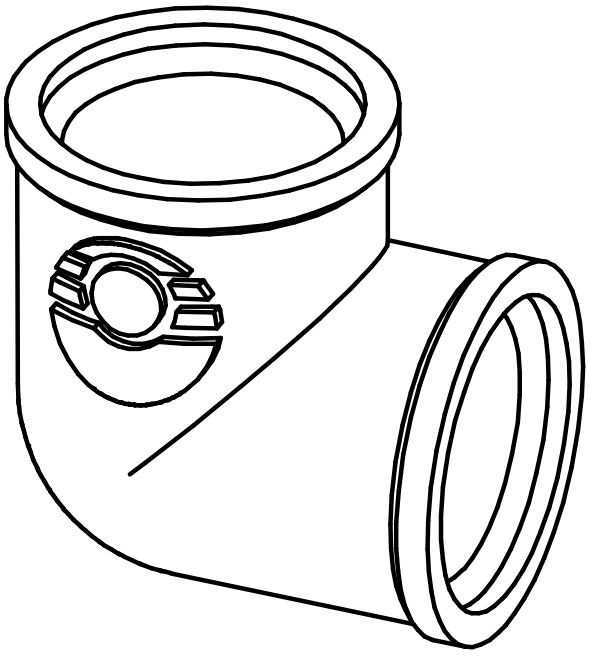

Для никелированной серии VF.090.N.012

					VF.090.L.012		
Изм.	Лист	№ докум.	Подп.	Дата	Угольник ВР-ВР 1/2"	Лит.	Масса	Масштаб
Разраб.							
Пров.							
Т.контр.						Лист	Листов 1
Н.контр.					ЛС 59-1 ГОСТ 15527-2004	"Valfex"	
Утв.							

Перв. примен.

Справ. №

Подп. и дата

Инв. № дубл.

Взам. инв. №

Подп. и дата

Инв. № подл.

Копировал

Формат А4

VF.090.L.034

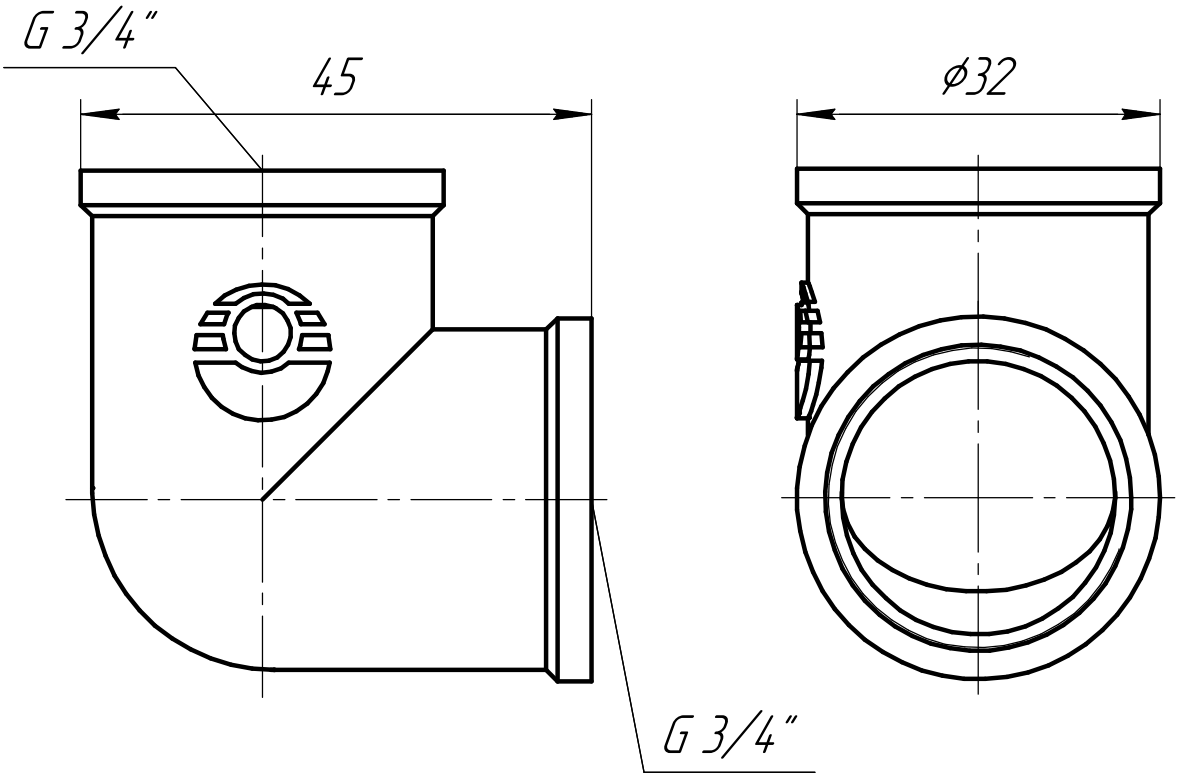

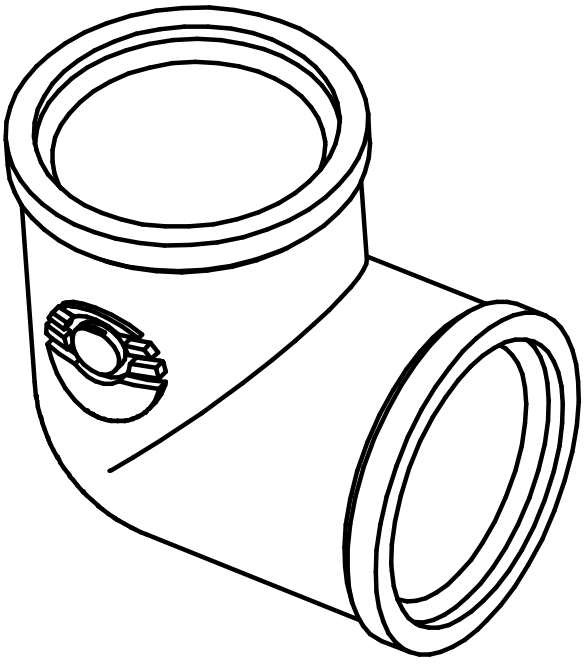

Для никелированной серии VF.090.N.034

					VF.090.L.034		
Изм.	Лист	№ докум.	Подп.	Дата	Угольник ВР–ВР 3/4"	Лит.	Масса	Масштаб
Разраб.								
Пров.								
Т.контр.						Лист	Листов 1	
Н.контр.					ЛС 59-1 ГОСТ 15527-2004	"Valfex"	
Утв.							

Перв. примен.

Справ. №

Подп. и дата

Инв. № дубл.

Взам. инв. №

Подп. и дата

Инв. № подл.

Копировал

Формат А4

VF.090L.100

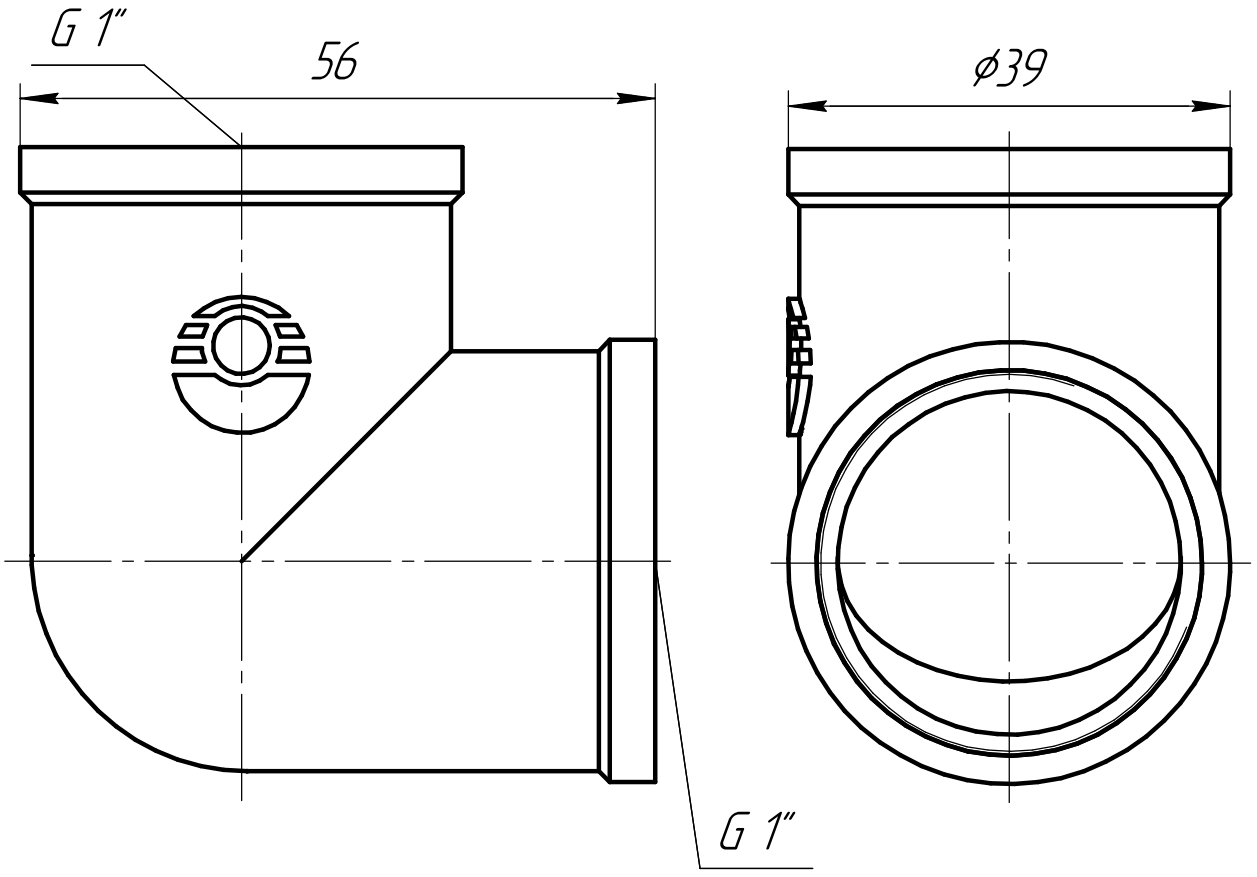

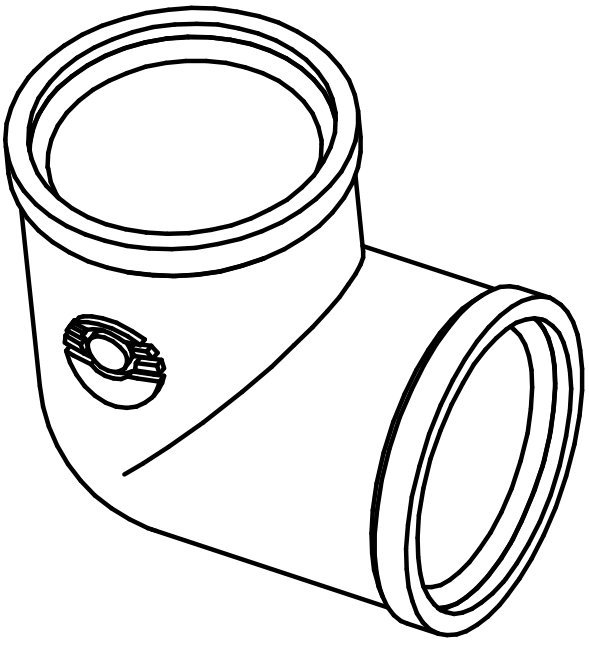

Для никелированной серии VF.090.N.100

					VF.090.L.100		
Изм.	Лист	№ докум.	Подп.	Дата	Угольник ВР–ВР 1"	Лит.	Масса	Масштаб
Разраб.								
Пров.								
Т.контр.						Лист	Листов 1	
Н.контр.					ЛС 59-1 ГОСТ 15527-2004	"Valfex"	
Утв.							

Перв. примен.

Справ. №

Подп. и дата

Инв. № дубл.

Взам. инв. №

Подп. и дата

Инв. № подл.

Копировал

Формат А4