VF.131L.034

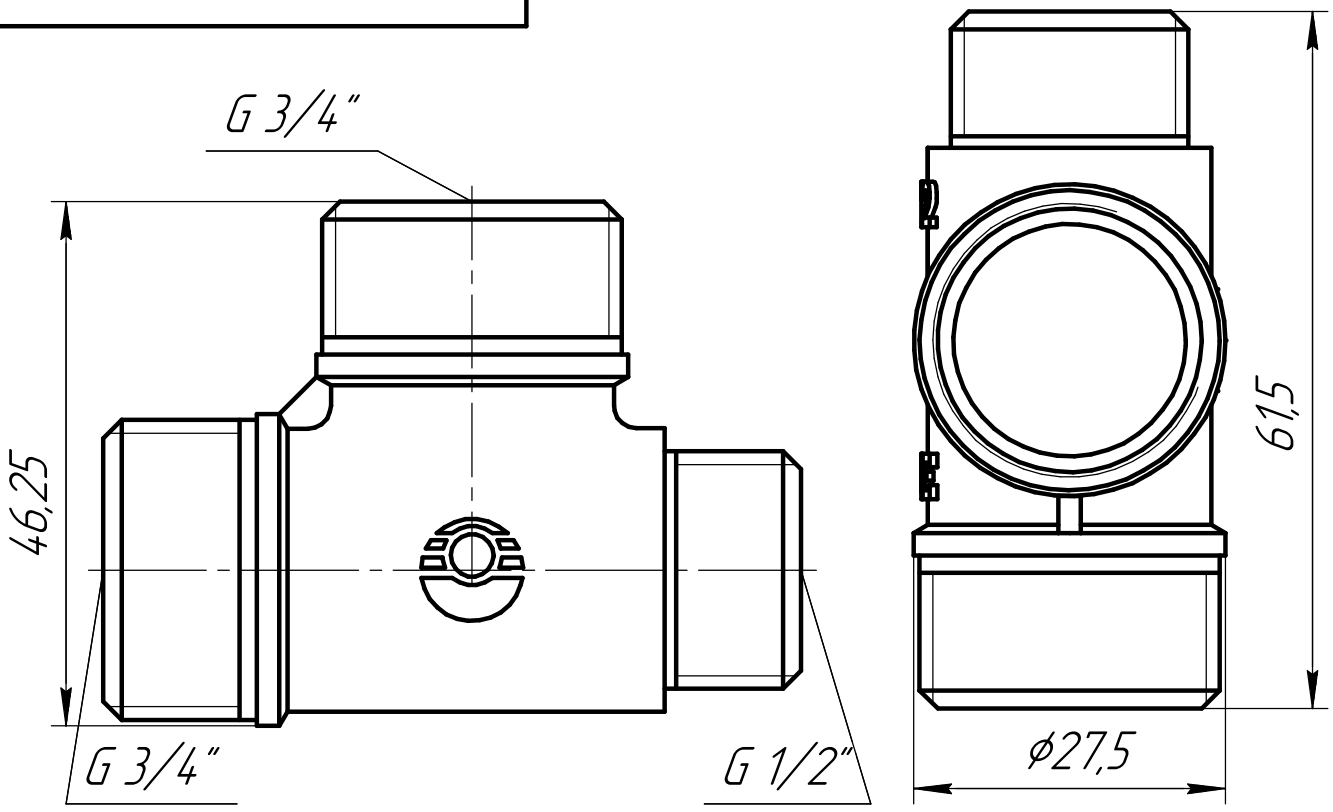

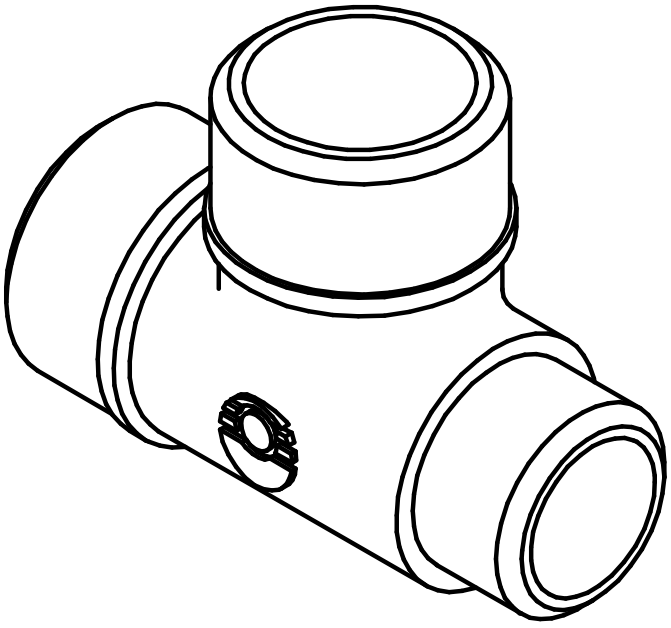

Для никелированной серии VF.131.N.034

					VF.131.L.034		
Изм.	Лист	№ докум.	Подп.	Дата	Тройник переходной с наружной резьбой НР1/2"-НР1/2"-НР 3/4"	Лит.	Масса	Масштаб
Разраб.								
Пров.								
Т.контр.						Лист	Листов 1	
Н.контр.					ЛС 59-1 ГОСТ 15527-2004	"Valfex"	
Утв.							

Перв. примен.

Справ. №

Подп. и дата

Инв. № дубл.

Взам. инв. №

Подп. и дата

Инв. № подл.

Копировал

Формат А4