VF.340.L.012

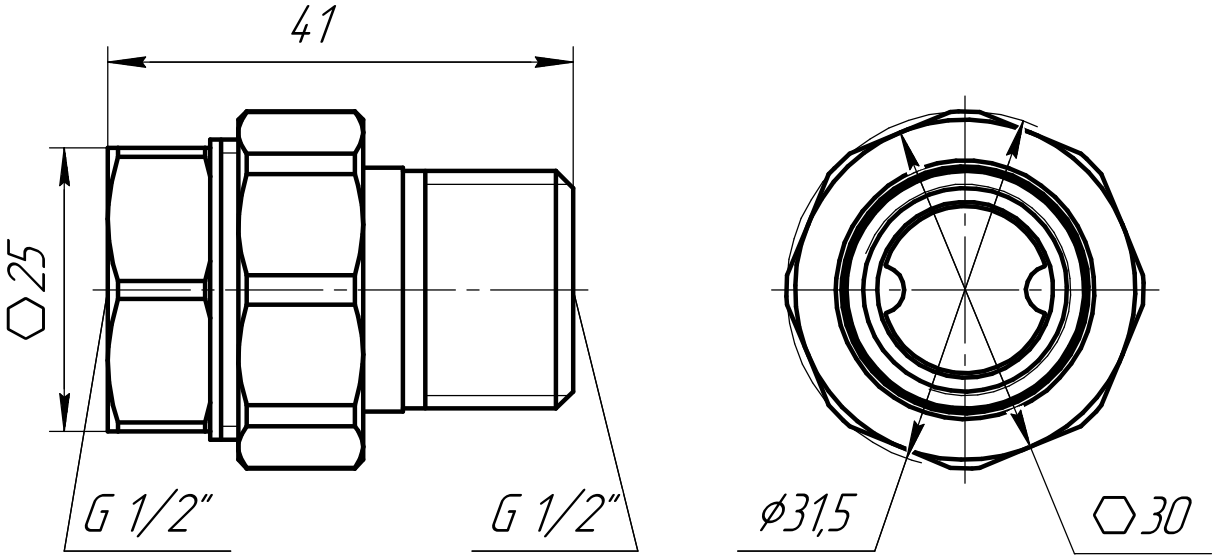

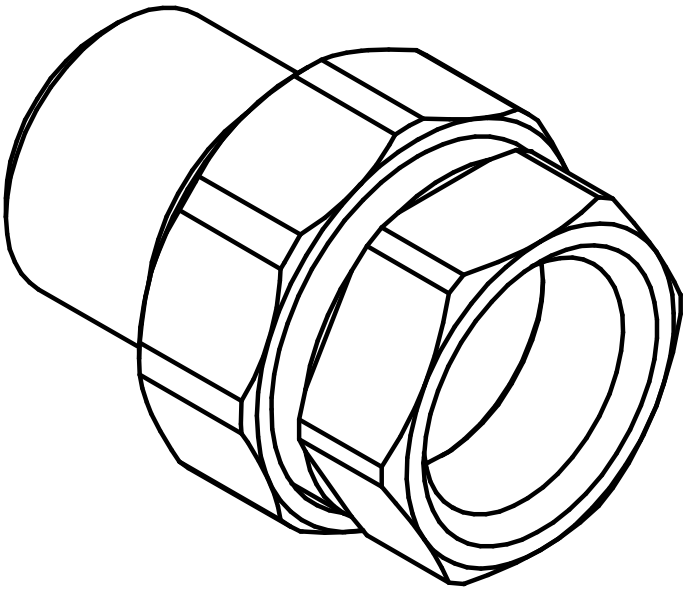

Для никелированной серии VF.340.N.012

					VF.340.L.012		
Изм.	Лист	№ докум.	Подп.	Дата	Сгон разьемный прямой 1/2	Лит.	Масса	Масштаб
Разраб.								
Пров.								
Т.контр.						Лист	Листов 1	
Н.контр.					ЛС59-1 ГОСТ 15527-2004		
Утв.							

Перв. примен.

Справ. №

Подп. и дата

Инв. № дубл.

Взам. инв. №

Подп. и дата

Инв. № подл.

Копировал

Формат А4

VF.340.L.034

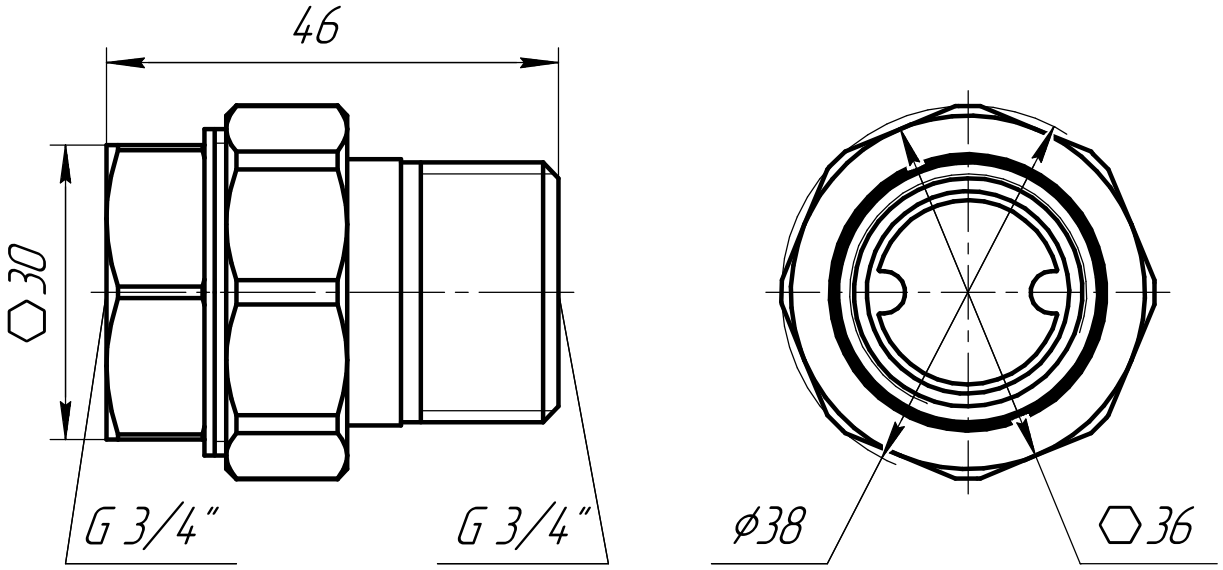

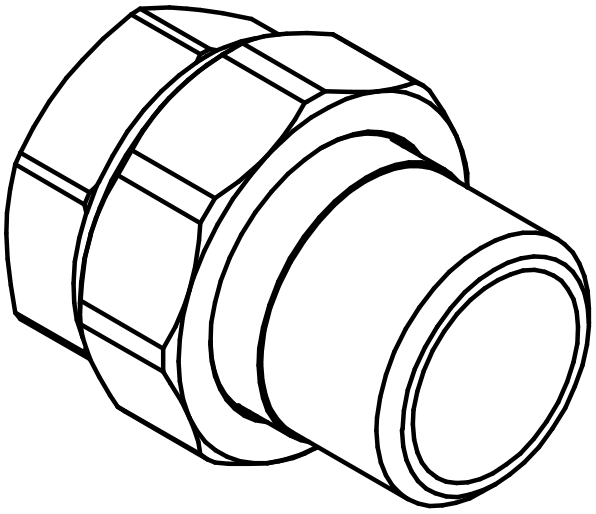

Для никелированной серии VF.340.N.034

					VF.340.L.034		
Изм.	Лист	№ докум.	Подп.	Дата	Сгон разъемный прямой ВР–НР 3/4"	Лит.	Масса	Масштаб
Разраб.								
Пров.								
Т.контр.						Лист	Листов 1	
Н.контр.					ЛС 59-1 ГОСТ 15527-2004		
Утв.							

Перв. примен.

Справ. №

Подп. и дата

Инв. № дубл.

Взам. инв. №

Подп. и дата

Инв. № подл.

Копировал

Формат А4

VF.340.L.100

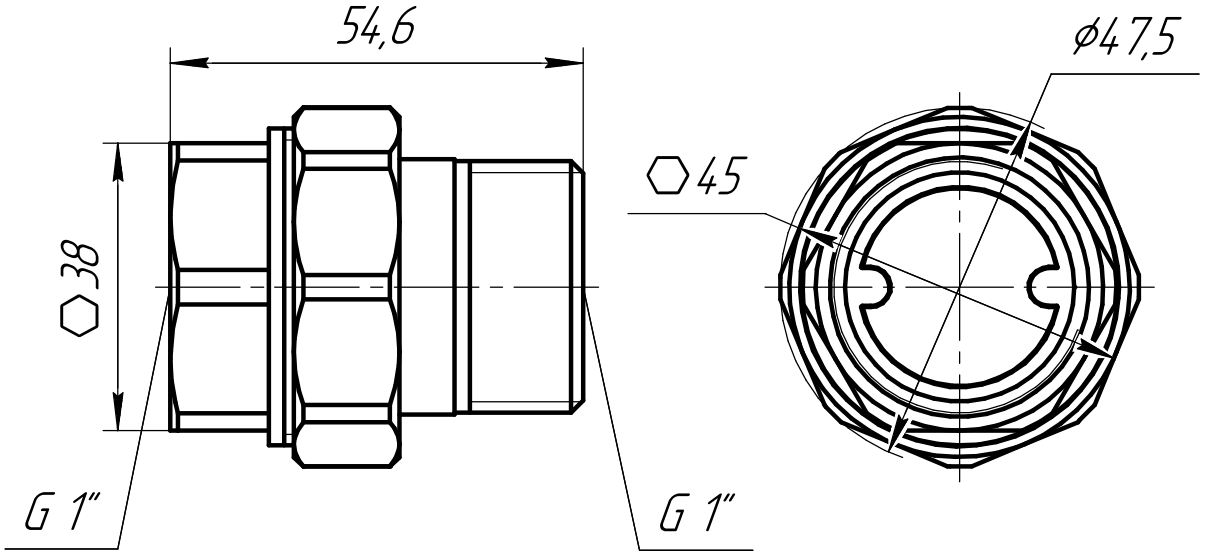

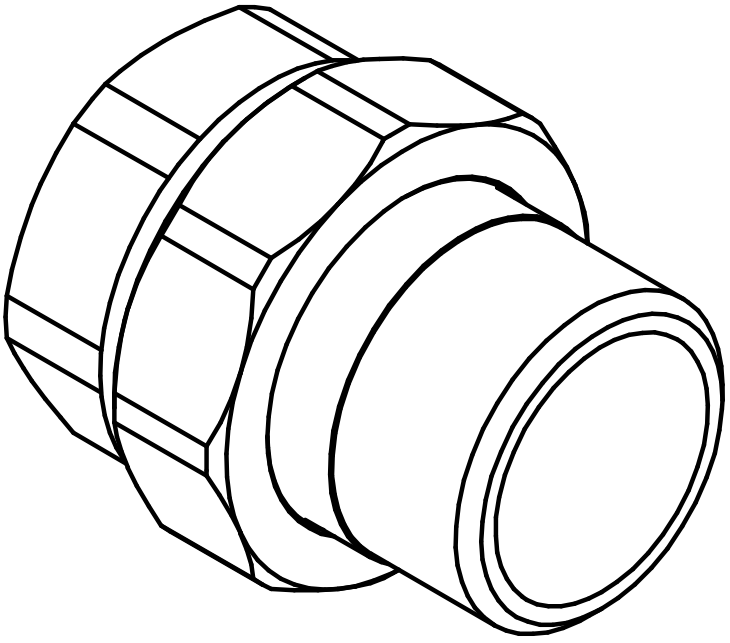

					VF.340.L.100		
Изм.	Лист	№ докум.	Подп.	Дата	Сгон прямой разъемный 1"	Лит.	Масса	Масштаб
Разраб.								
Пров.						Лист	Листов 1	
Т.контр.								
Н.контр.					ЛС 59-1 ГОСТ 15527-2004		
Утв.							

Перв. примен.

Справ. №

Подп. и дата

Инв. № дубл.

Взам. инв. №

Подп. и дата

Инв. № подл.

Копировал

Формат А4