VF.581L.012.014

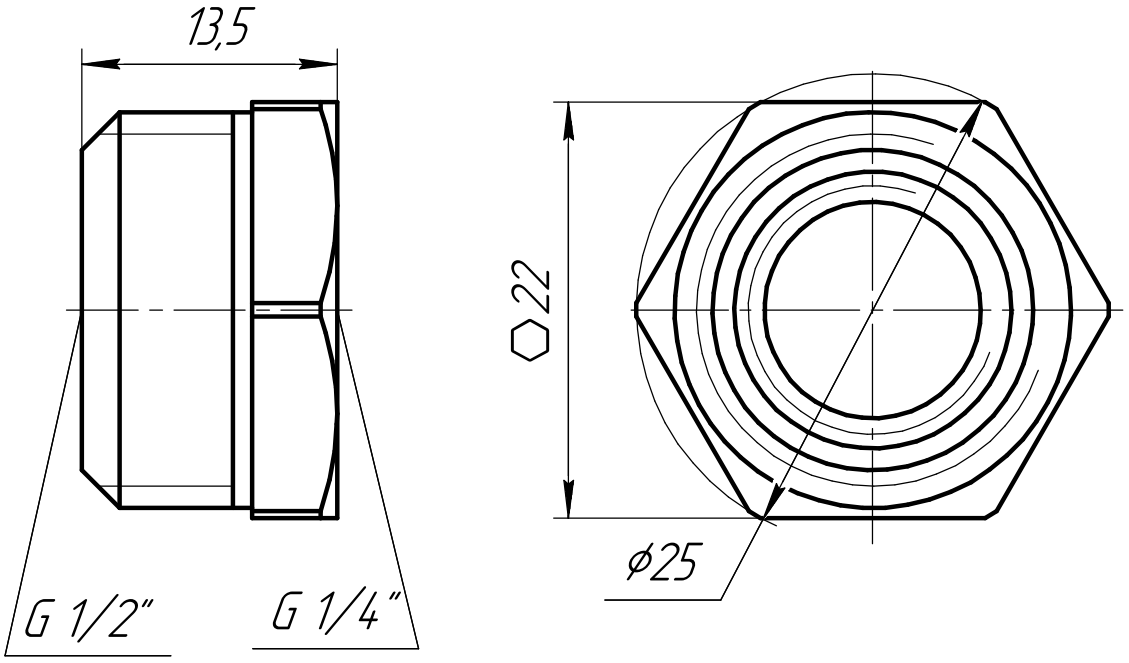

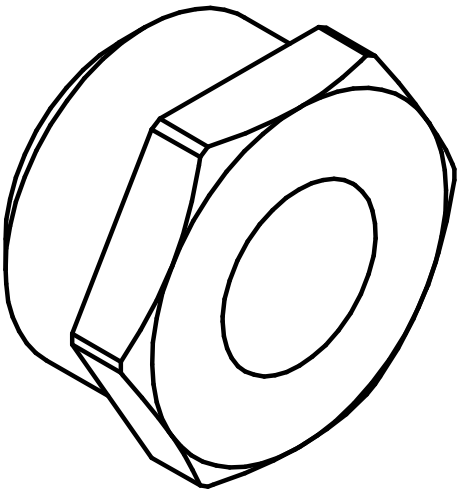

Для никелированной серии VF.581N.012.014

					VF.581L.012.014		
Изм.	Лист	№ докум.	Подп.	Дата	Футорка НР1/2"–ВР1/4"	Лит.	Масса	Масштаб
Разраб.							
Пров.						Лист	Листов 1
Т.контр.							
Н.контр.					ЛС 59-1 ГОСТ 15527-2004	"Valfex"	
Утв.							

Перв. примен.

Справ. №

Подп. и дата

Инв. № дубл.

Взам. инв. №

Подп. и дата

Инв. № подл.

Копировал

Формат А4

VF.581L.012.038

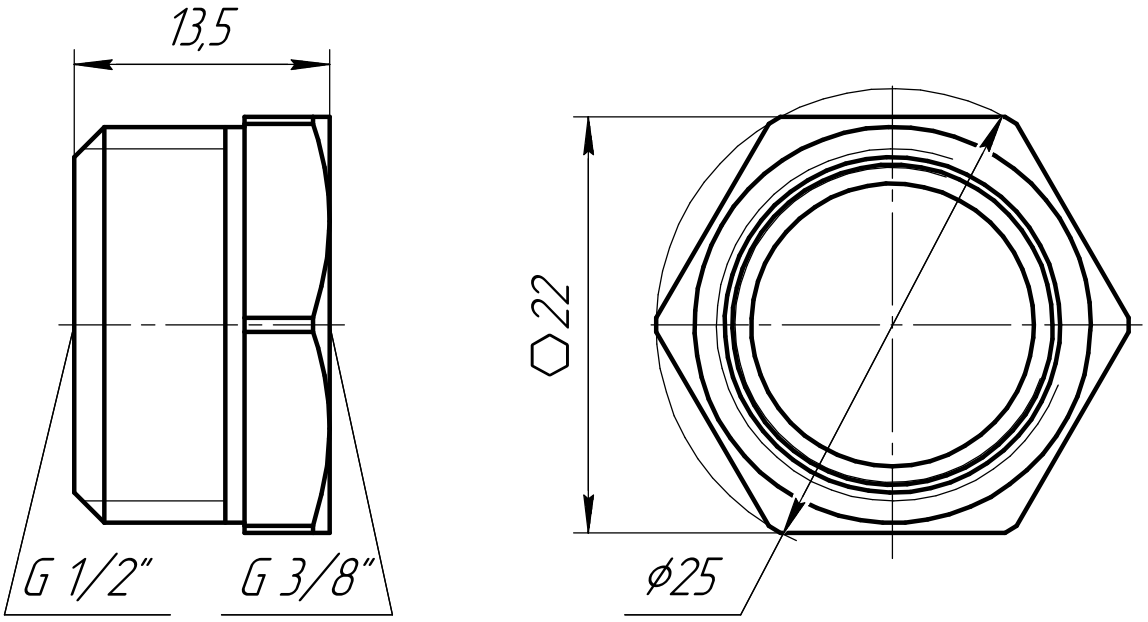

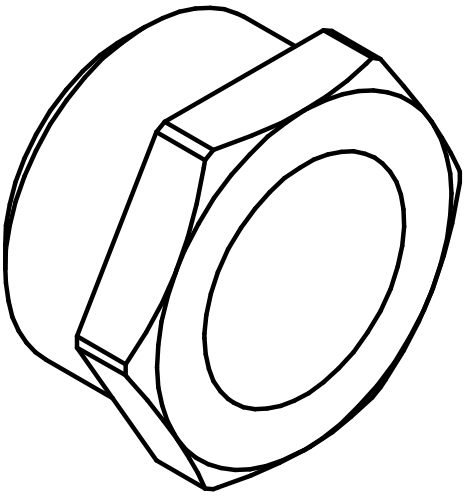

Для никелированной серии VF.581N.012.038

					VF.581L.012.038		
Изм.	Лист	№ докум.	Подп.	Дата	Футорка НР1/2"–ВР3/8"	Лит.	Масса	Масштаб
Разраб.							
Пров.							
Т.контр.						Лист	Листов 1
Н.контр.					ЛС 59-1 ГОСТ 15527-2004	"Valfex"	
Утв.							

Перв. примен.

Справ. №

Подп. и дата

Инв. № дубл.

Взам. инв. №

Подп. и дата

Инв. № подл.

Копировал

Формат А4

VF.581L.034.012

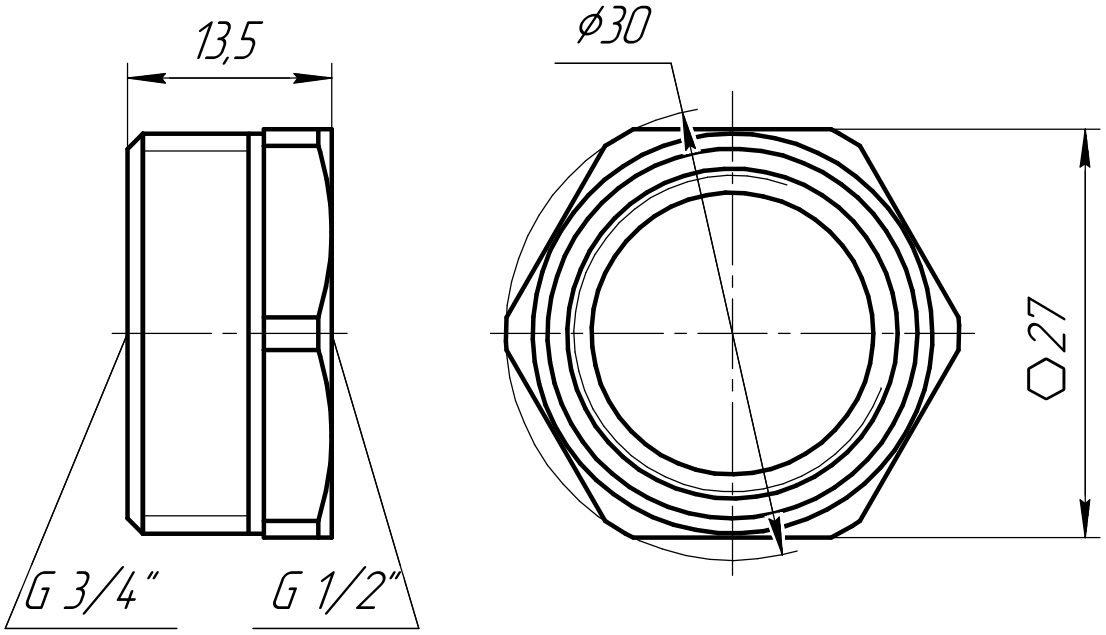

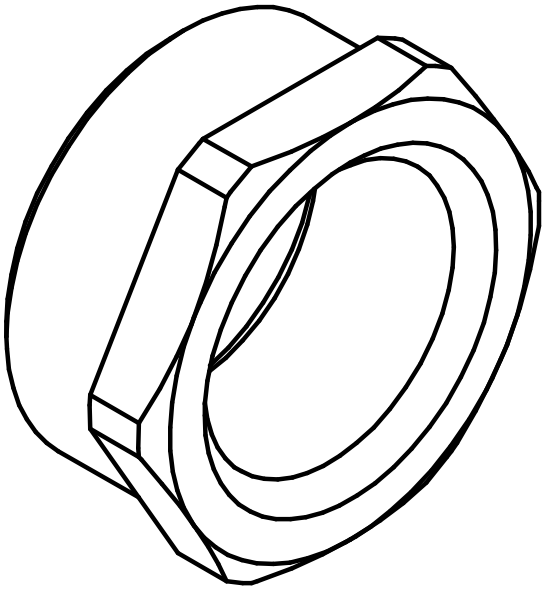

Для никелированной серии VF.581N.034.012

					VF.581L.034.012		
Изм.	Лист	№ докум.	Подп.	Дата	Футорка НР3/4"–ВР1/2"	Лит.	Масса	Масштаб
Разраб.							
Пров.						Лист	Листов 1
Т.контр.							
Н.контр.					ЛС 59-1 ГОСТ 15527-2004	"Valfex"	
Утв.							

Перв. примен.

Справ. №

Подп. и дата

Инв. № дубл.

Взам. инв. №

Подп. и дата

Инв. № подл.

Копировал

Формат А4

VF.581L.038.014

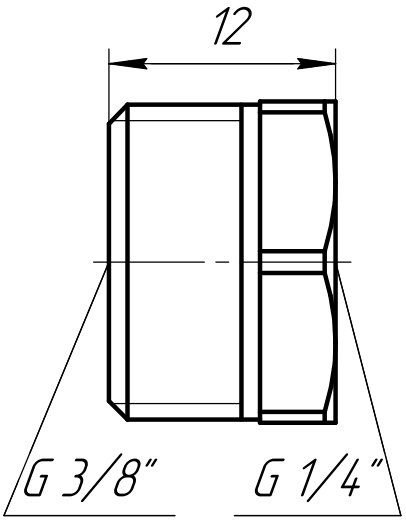

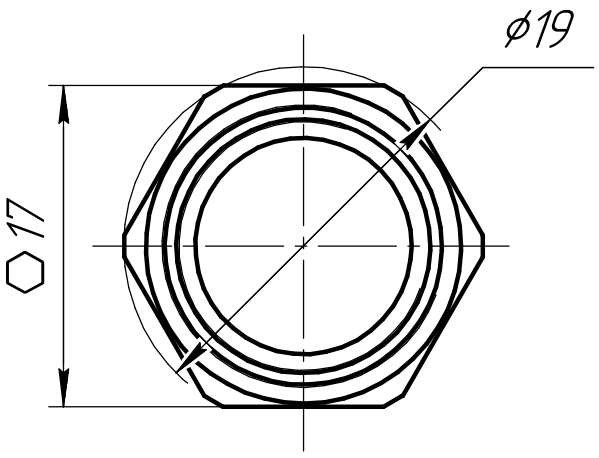

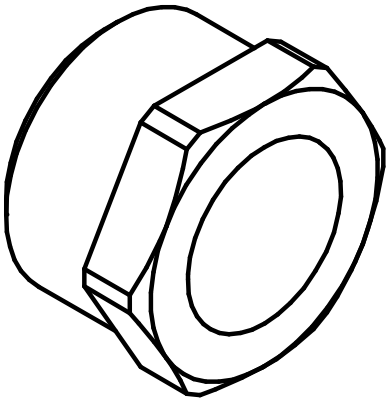

Для никелированной серии VF.581N.038.014

					VF.581L.038.014		
Изм.	Лист	№ докум.	Подп.	Дата	Футорка НР3/8"–ВР1/4"	Лит.	Масса: 0,01	Масштаб
Разраб.						Лист	Листов 1
Пров.							
Т.контр.							
Н.контр.					ЛС 59-1 ГОСТ 15527-2004	"Valfex"
Утв.						

Перв. примен.

Справ. №

Подп. и дата

Инв. № дубл.

Взам. инв. №

Подп. и дата

Инв. № подл.

Копировал

Формат А4

VF.581L.100.012

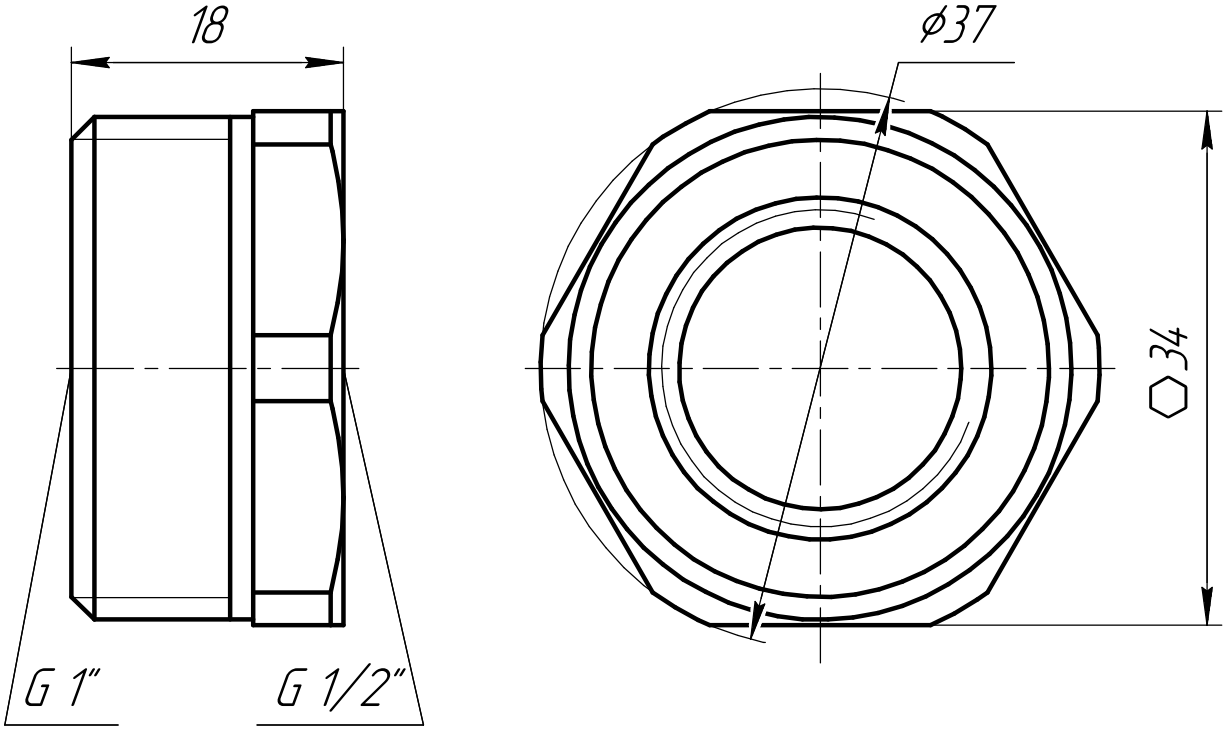

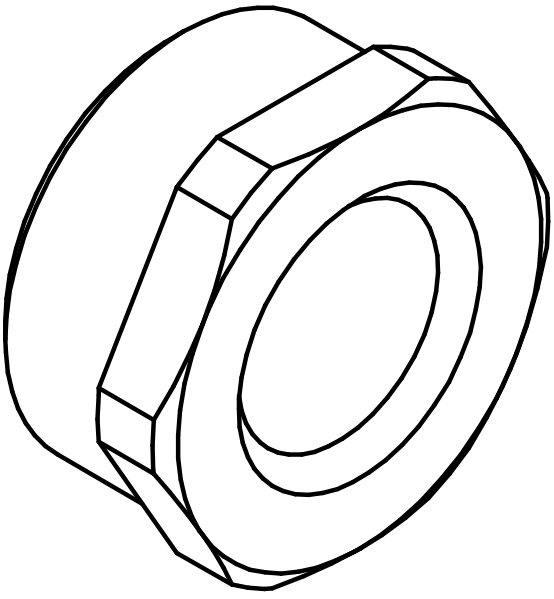

Для никелированной серии VF.581N.100.012

					VF.581L.100.012		
Изм.	Лист	№ докум.	Подп.	Дата	Футорка НР1"–ВР1/2"	Лит.	Масса	Масштаб
Разраб.							
Пров.						Лист	Листов 1
Т.контр.							
Н.контр.					ЛС 59-1 ГОСТ 15527-2004	"Valfex"	
Утв.							

Перв. примен.

Справ. №

Подп. и дата

Инв. № дубл.

Взам. инв. №

Подп. и дата

Инв. № подл.

Копировал

Формат А4

VF.581.L.100.034

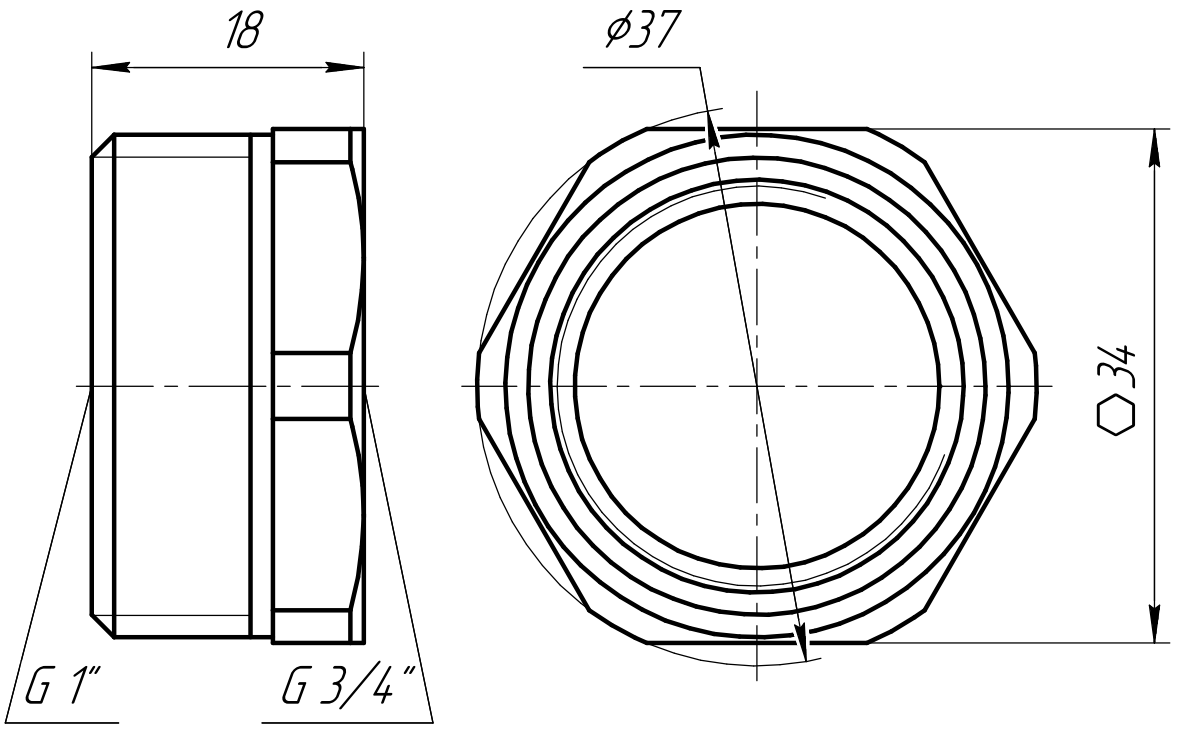

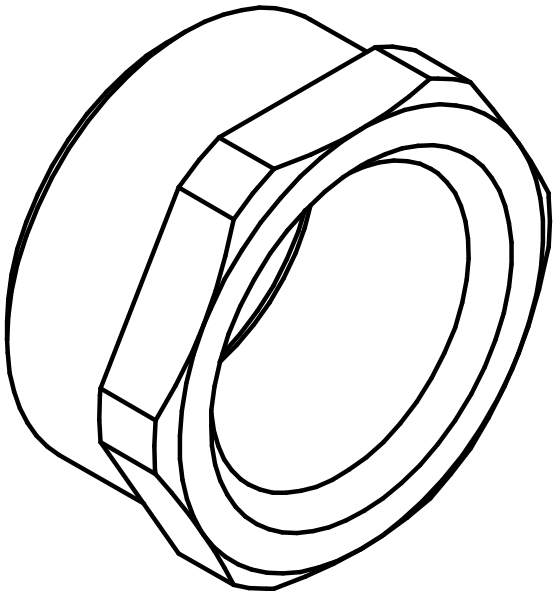

Для никилированной серии VF.581.N.100.034

					VF.581.L.100.034		
Изм.	Лист	№ докум.	Подп.	Дата	Футорка НР1"–ВР3/4"	Лит.	Масса	Масштаб
Разраб.							
Пров.						Лист	Листов 1
Т.контр.							
Н.контр.					ЛС 59-1 ГОСТ 15527-2004	"Valfex"	
Утв.							

Перв. примен.

Справ. №

Подп. и дата

Инв. № дубл.

Взам. инв. №

Подп. и дата

Инв. № подл.

Копировал

Формат А4

VF.581L.112.012

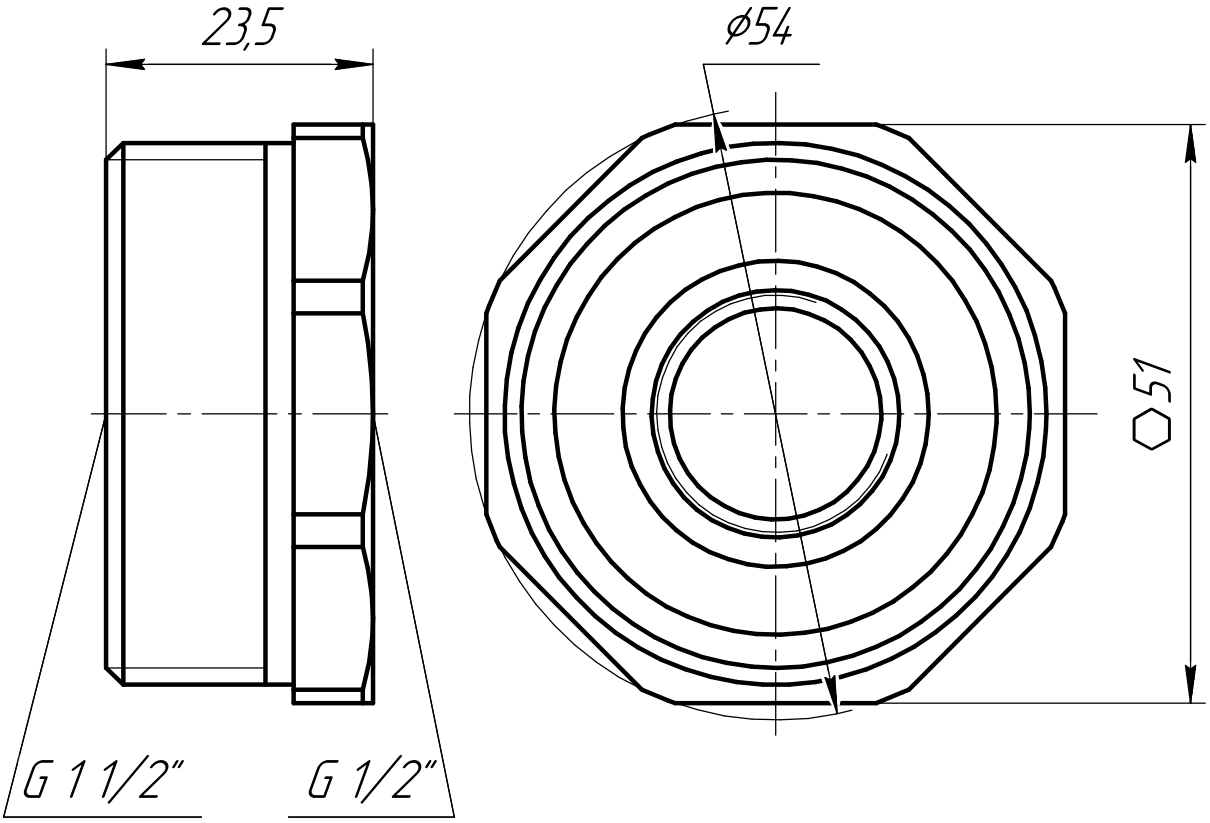

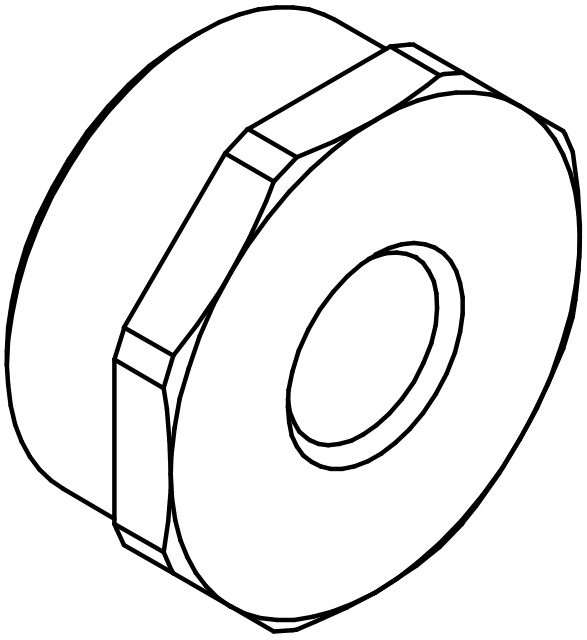

Для никелированной серии VF.581.N.112.012

					VF.581.L.112.012		
Изм.	Лист	№ докум.	Подп.	Дата	Футорка НР1 1/2"–ВР1/2"	Лит.	Масса	Масштаб
Разраб.							
Пров.							
Т.контр.						Лист	Листов 1
Н.контр.					ЛС 59-1 ГОСТ 15527-2004	"Valfex"	
Утв.							

Перв. примен.

Справ. №

Подп. и дата

Инв. № дубл.

Взам. инв. №

Подп. и дата

Инв. № подл.

Копировал

Формат А4

VF.581L.112.034

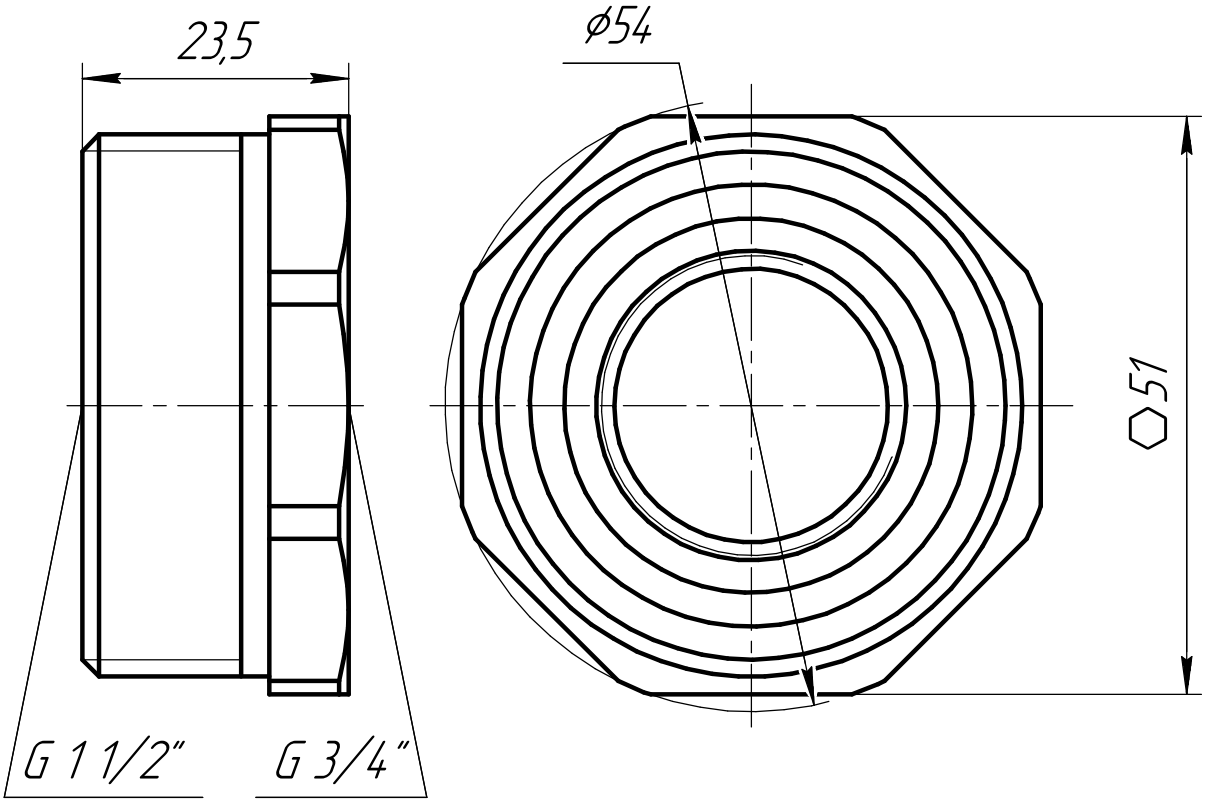

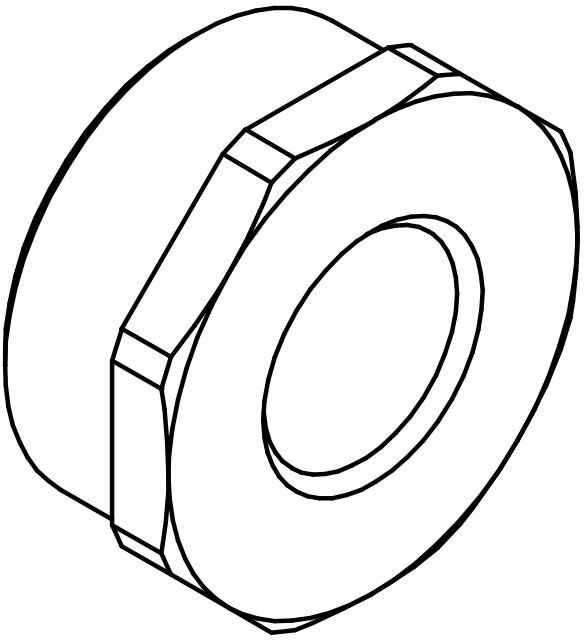

Для никелированной серии VF.581N.112.034

					VF.581L.112.034		
Изм.	Лист	№ докум.	Подп.	Дата	Футорка НР1 1/2"–ВР3/4"	Лит.	Масса	Масштаб
Разраб.							
Пров.							
Т.контр.						Лист	Листов 1
Н.контр.					ЛС 59-1 ГОСТ 15527-2004	"Valfex"	
Утв.							

Перв. примен.

Справ. №

Подп. и дата

Инв. № дубл.

Взам. инв. №

Подп. и дата

Инв. № подл.

Копировал

Формат А4

VF.581.L.112.100

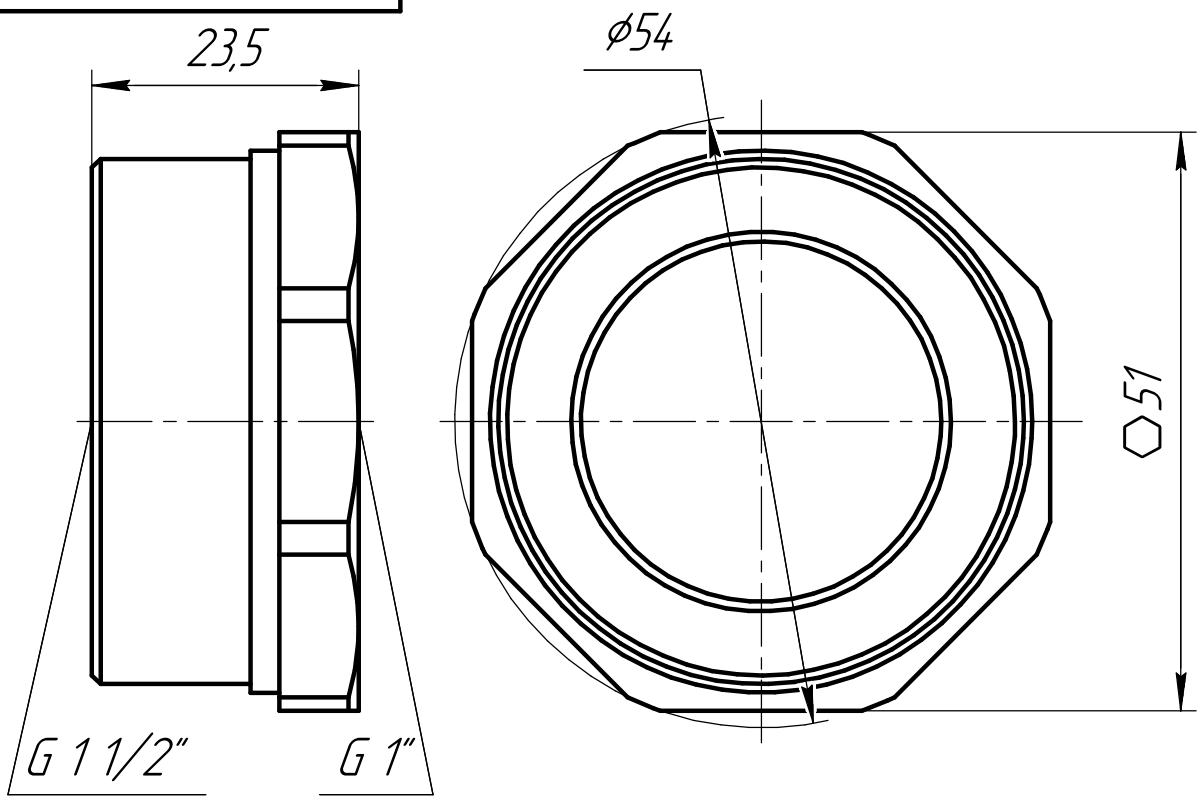

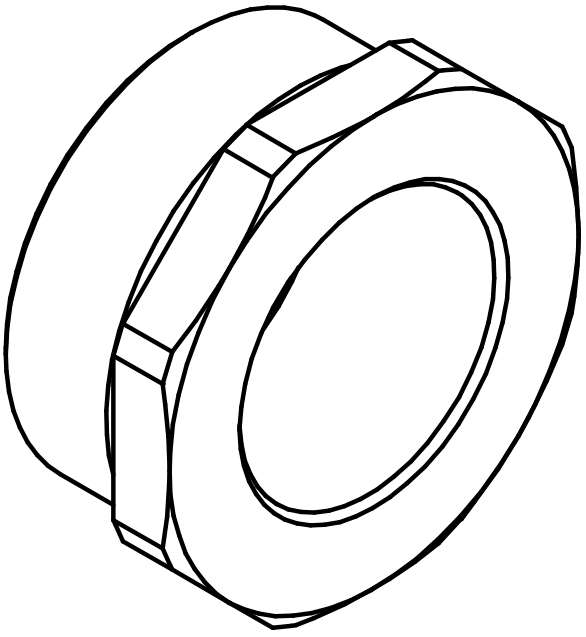

Для никелированной серии VF.581.N.112.100

					VF.581.L.112.100		
Изм.	Лист	№ докум.	Подп.	Дата	Футорка НР1 1/2"–ВР1"	Лит.	Масса	Масштаб
Разраб.							
Пров.							
Т.контр.						Лист	Листов 1
Н.контр.					ЛС 59-1 ГОСТ 15527-2004	"Valfex"	
Утв.							

Перв. примен.

Справ. №

Подп. и дата

Инв. № дубл.

Взам. инв. №

Подп. и дата

Инв. № подл.

Копировал

Формат А4

VF.581.L.112.114

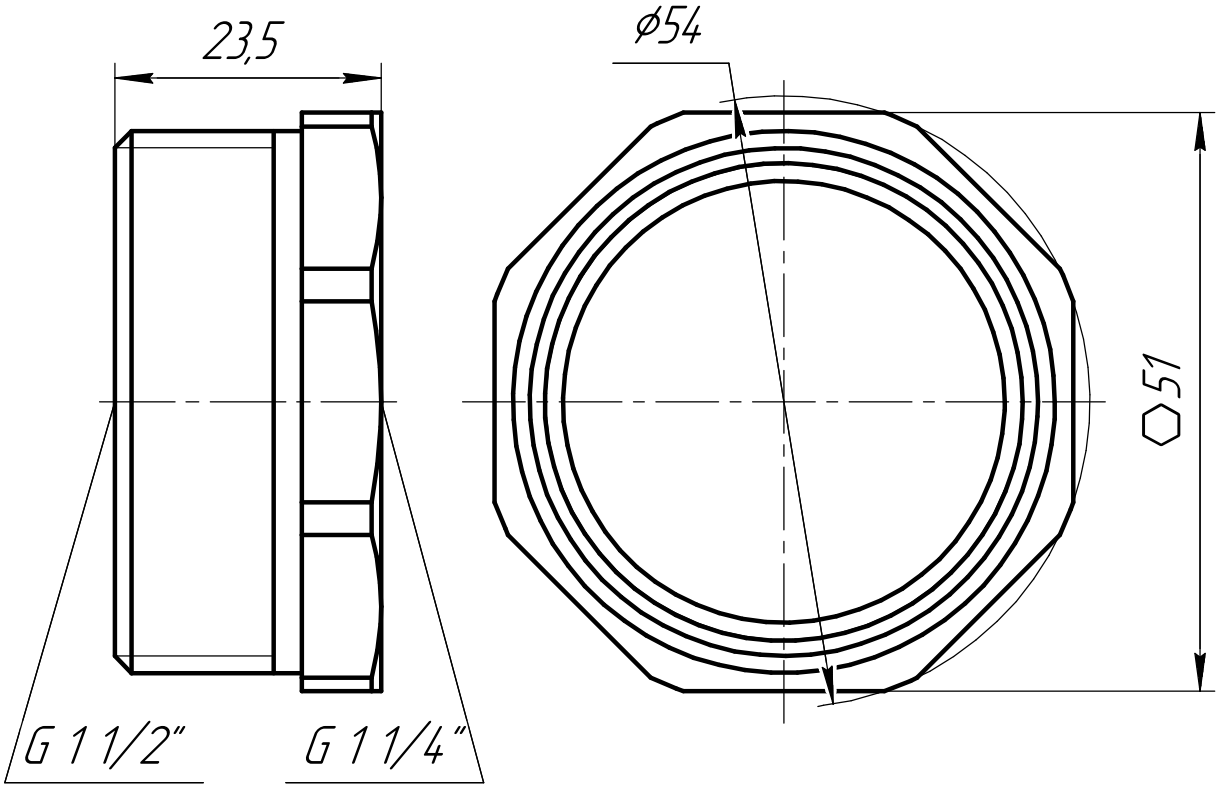

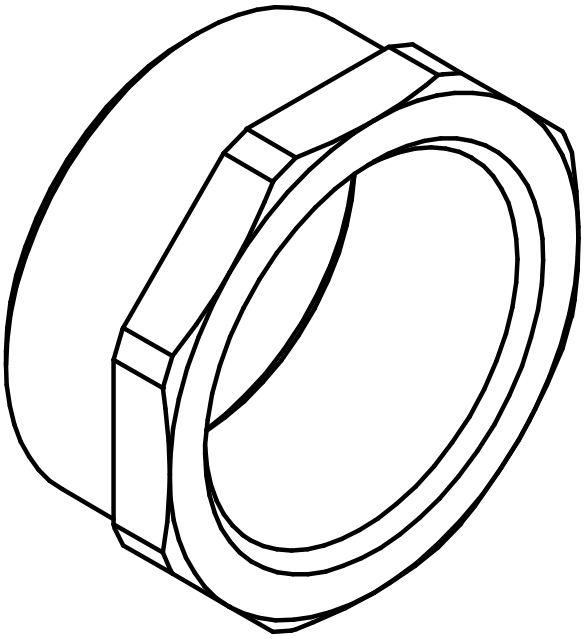

Для никелированной серии VF.581.N.112.114

					VF.581.L.112.114		
Изм.	Лист	№ докум.	Подп.	Дата	Футорка НР1 1/2"–ВР1 1/4"	Лит.	Масса	Масштаб
Разраб.								
Пров.						Лист	Листов 1	
Т.контр.								
Н.контр.					ЛС 59-1 ГОСТ 15527-2004	"Valfex"	
Утв.							

Перв. примен.

Справ. №

Подп. и дата

Инв. № дубл.

Взам. инв. №

Подп. и дата

Инв. № подл.

Копировал

Формат А4

VF.581.L.114.012

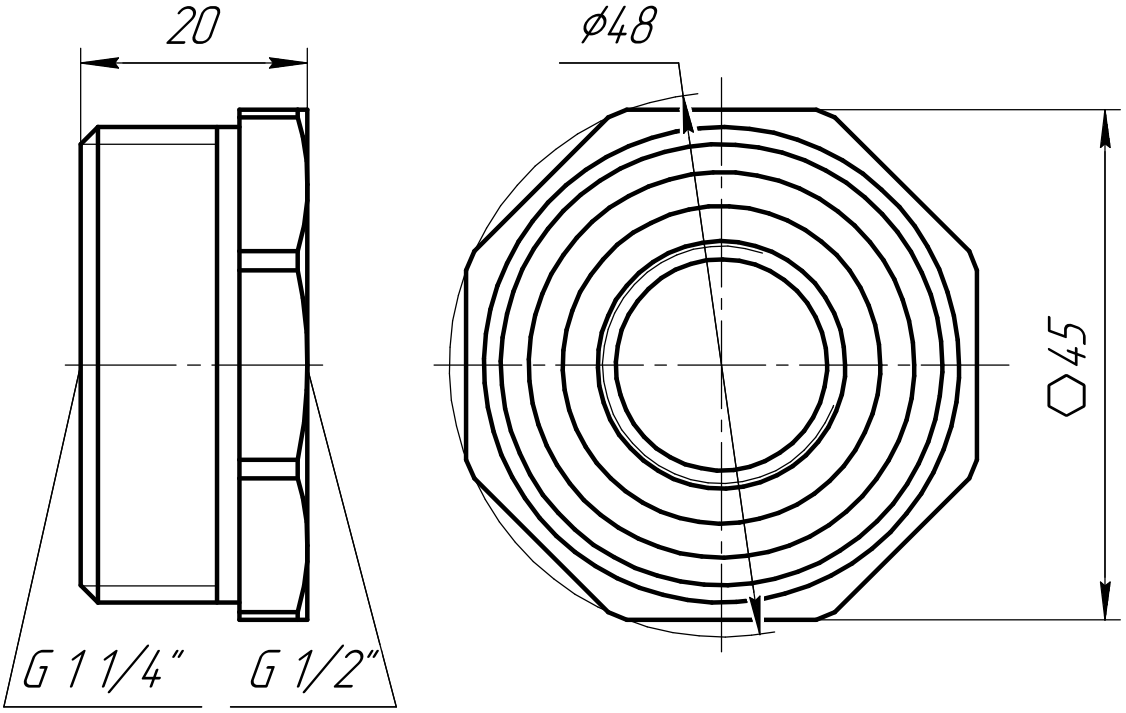

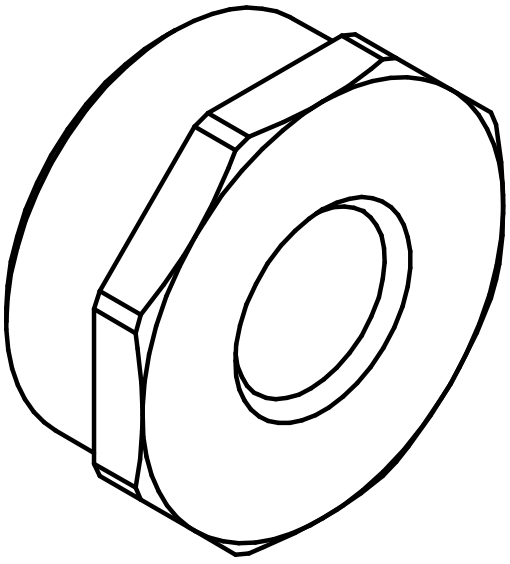

Для никелированной серии VF.581.N.114.012

					VF.581.L.114.012		
Изм.	Лист	№ докум.	Подп.	Дата	Футорка НР1 1/4"–ВР1/2"	Лит.	Масса	Масштаб
Разраб.							
Пров.						Лист	Листов 1
Т.контр.							
Н.контр.					ЛС 59-1 ГОСТ 15527-2004	"Valfex"	
Утв.							

Перв. примен.

Справ. №

Подп. и дата

Инв. № дубл.

Взам. инв. №

Подп. и дата

Инв. № подл.

Копировал

Формат А4

VF.581L.114.034

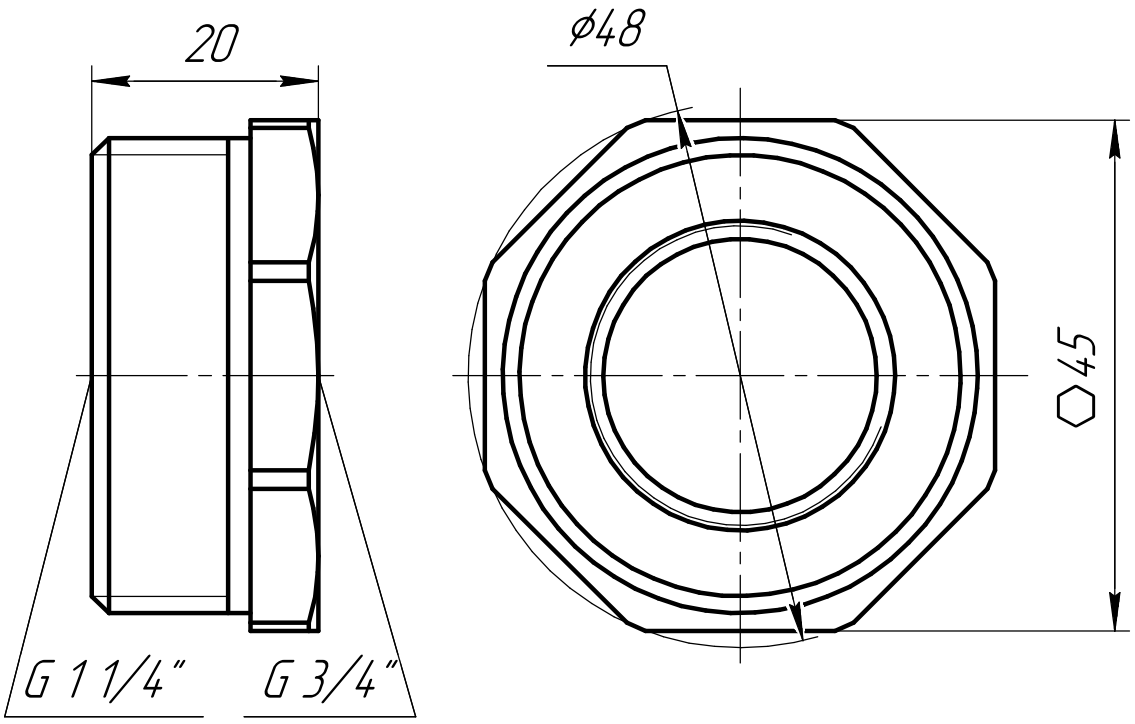

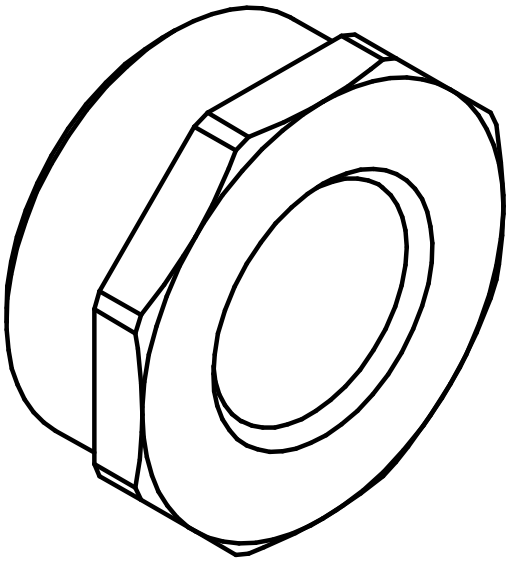

Для никелированной серии VF.581N.114.034

					VF.581L.114.034		
Изм.	Лист	№ докум.	Подп.	Дата	Футорка НР1 1/4"–ВР3/4"	Лит.	Масса	Масштаб
Разраб.							
Пров.							
Т.контр.						Лист	Листов 1
Н.контр.					ЛС 59-1 ГОСТ 15527-2004	"Valfex"	
Утв.							

Перв. примен.

Справ. №

Подп. и дата

Инв. № дубл.

Взам. инв. №

Подп. и дата

Инв. № подл.

Копировал

Формат А4

VF.581.L.114.100

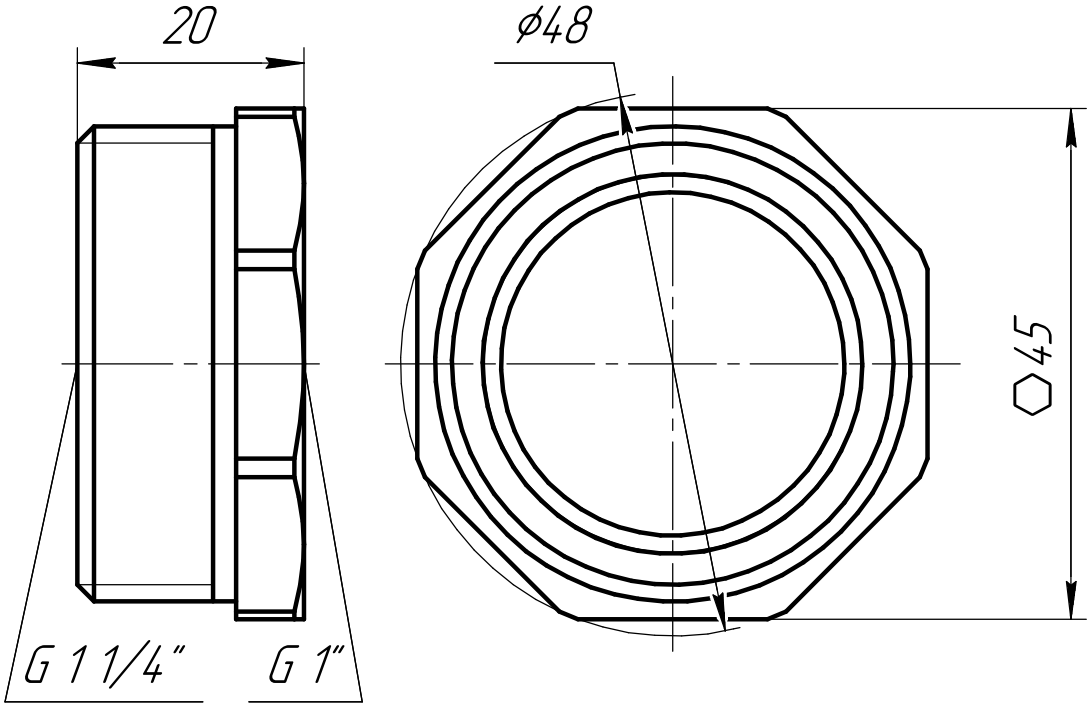

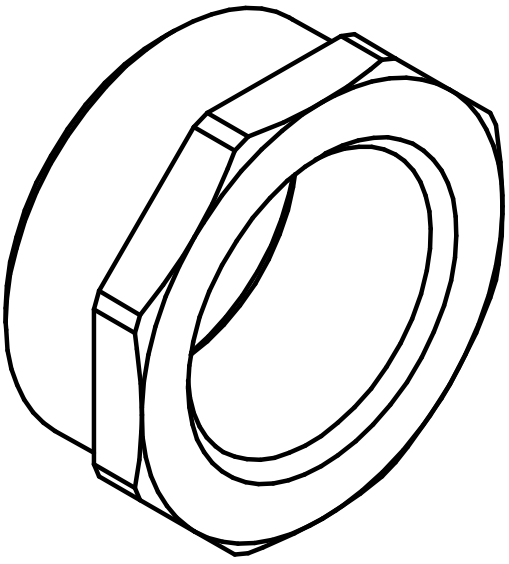

Для никелированной серии VF.581.N.114.100

					VF.581.L.114.100		
Изм.	Лист	№ докум.	Подп.	Дата	Футорка НР1 1/4"–ВР1"	Лит.	Масса	Масштаб
Разраб.							
Пров.						Лист	Листов 1
Т.контр.							
Н.контр.					ЛС 59-1 ГОСТ 15527-2004	"Valfex"	
Утв.							

Перв. примен.

Справ. №

Подп. и дата

Инв. № дубл.

Взам. инв. №

Подп. и дата

Инв. № подл.

Копировал

Формат А4

VF.581L.200.012

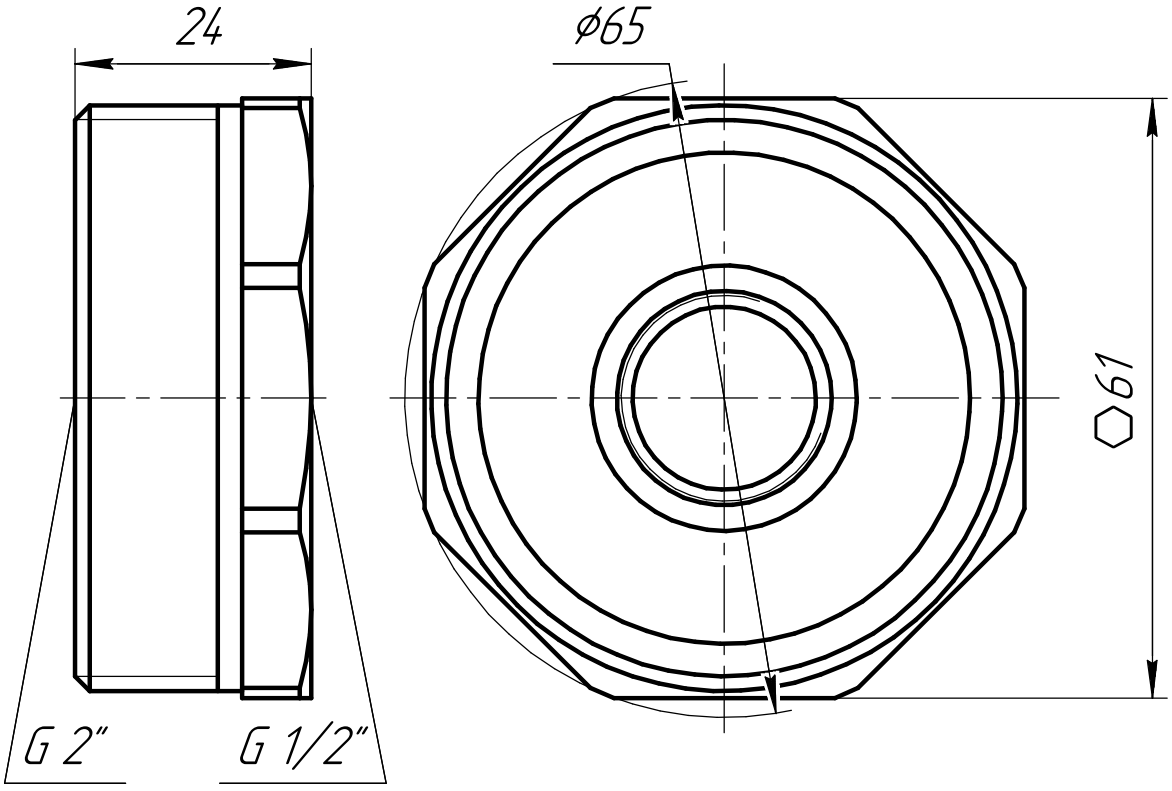

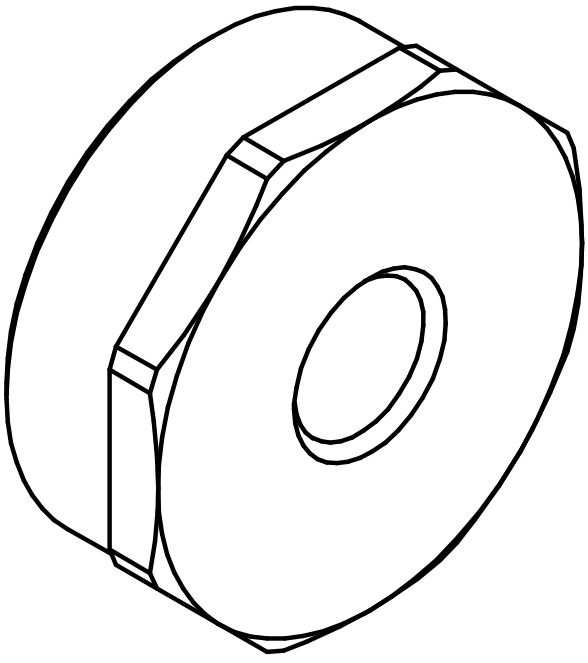

Для никелированной серии VF.581N.200.012

					VF.581L.200.012		
Изм.	Лист	№ докум.	Подп.	Дата	Футорка НР2"–ВР1/2"	Лит.	Масса	Масштаб
Разраб.							
Пров.						Лист	Листов 1
Т.контр.							
Н.контр.					ЛС 59-1 ГОСТ 15527-2004	"Valfex"	
Утв.							

Перв. примен.

Справ. №

Подп. и дата

Инв. № дубл.

Взам. инв. №

Подп. и дата

Инв. № подл.

Копировал

Формат А4

VF.581L.200.034

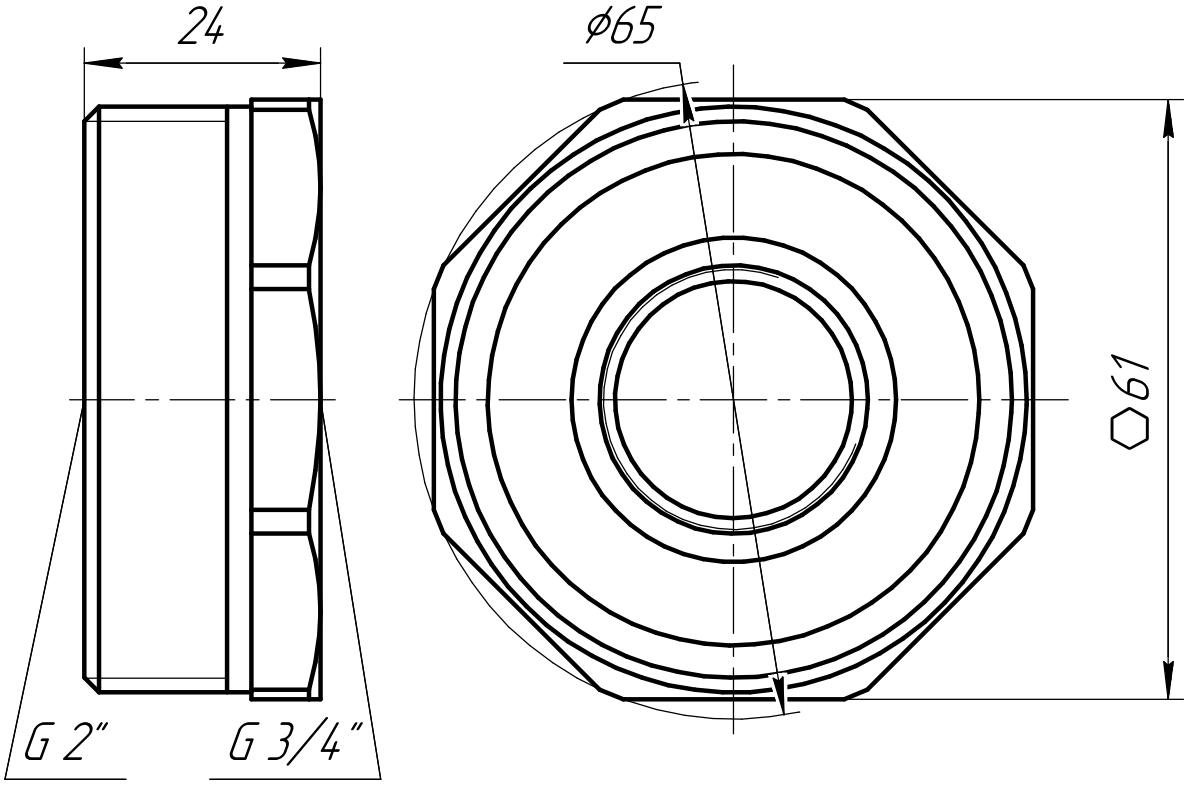

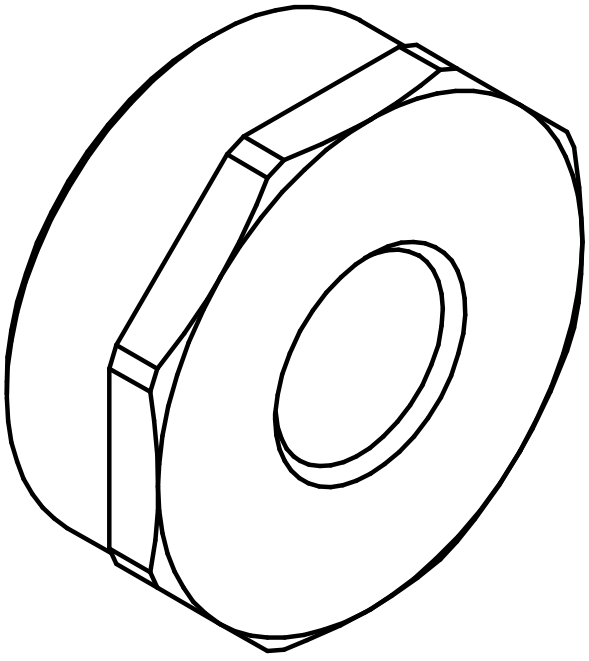

Для никелированной серии VF.581N.200.034

					VF.581L.200.034		
Изм.	Лист	№ докум.	Подп.	Дата	Футорка НР2"–ВР3/4"	Лит.	Масса	Масштаб
Разраб.							
Пров.						Лист	Листов 1
Т.контр.							
Н.контр.					ЛС 59-1 ГОСТ 15527-2004	"Valfex"	
Утв.							

Перв. примен. | Справ. № | Подп. и дата | Инв. № дубл. | Взам. инв. № | Подп. и дата | Инв. № подл.

Копировал | Формат А4

VF.581.L.200.100

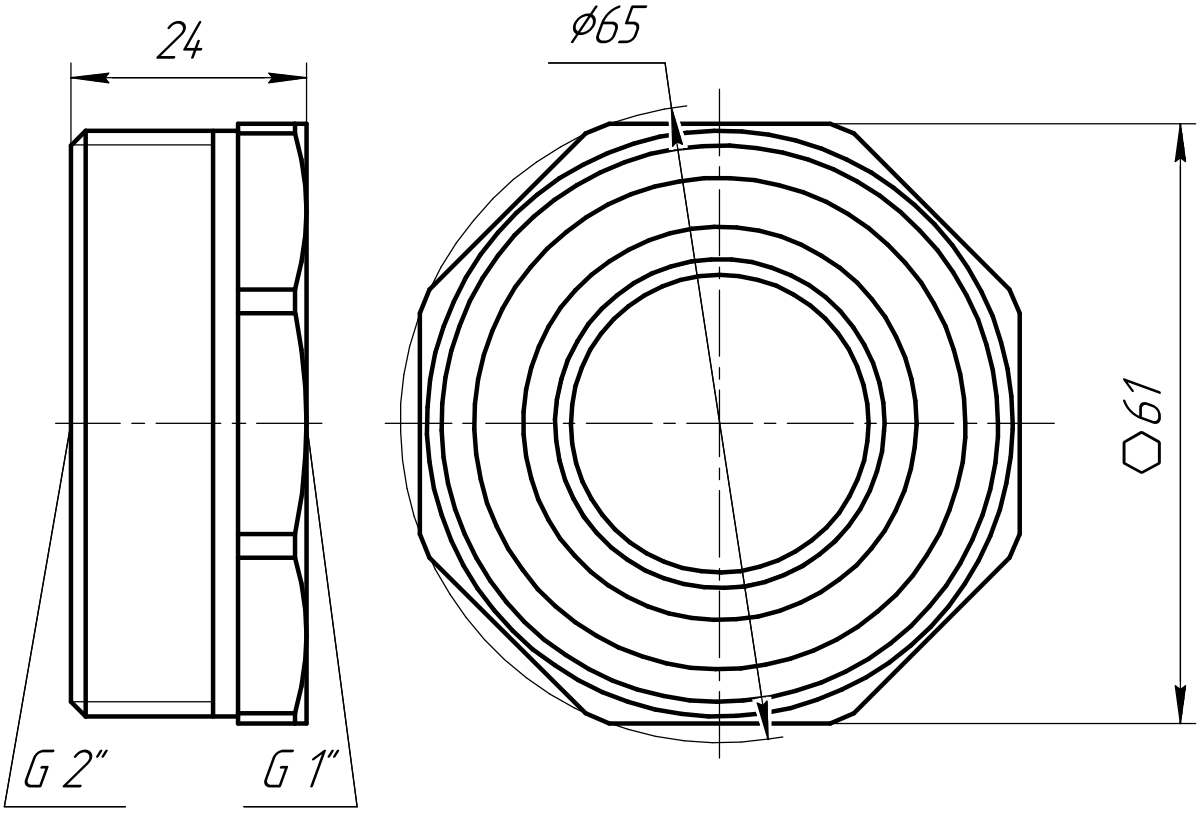

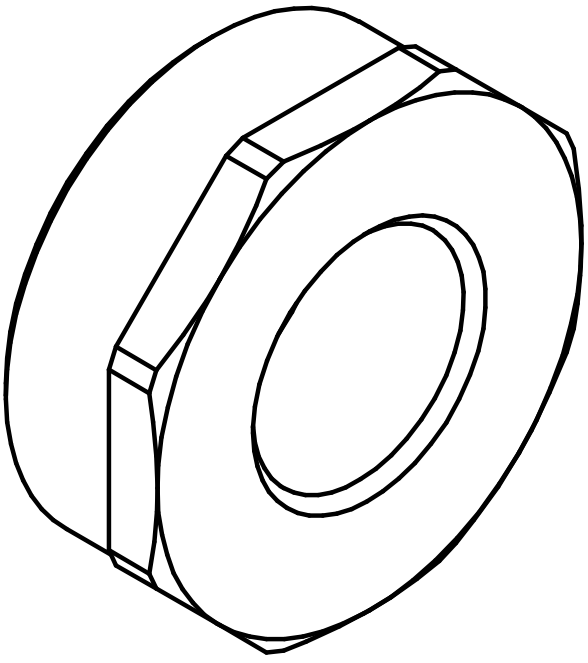

Для никелированной серии VF.581.N.200.100

					VF.581.L.200.100		
Изм.	Лист	№ докум.	Подп.	Дата	Футорка НР2"–ВР1"	Лит.	Масса	Масштаб
Разраб.							
Пров.						Лист	Листов 1
Т.контр.							
Н.контр.					ЛС 59-1 ГОСТ 15527-2004	"Valfex"	
Утв.							

Перв. примен.

Справ. №

Подп. и дата

Инв. № дубл.

Взам. инв. №

Подп. и дата

Инв. № подл.

Копировал

Формат А4

VF.581.L.200.112

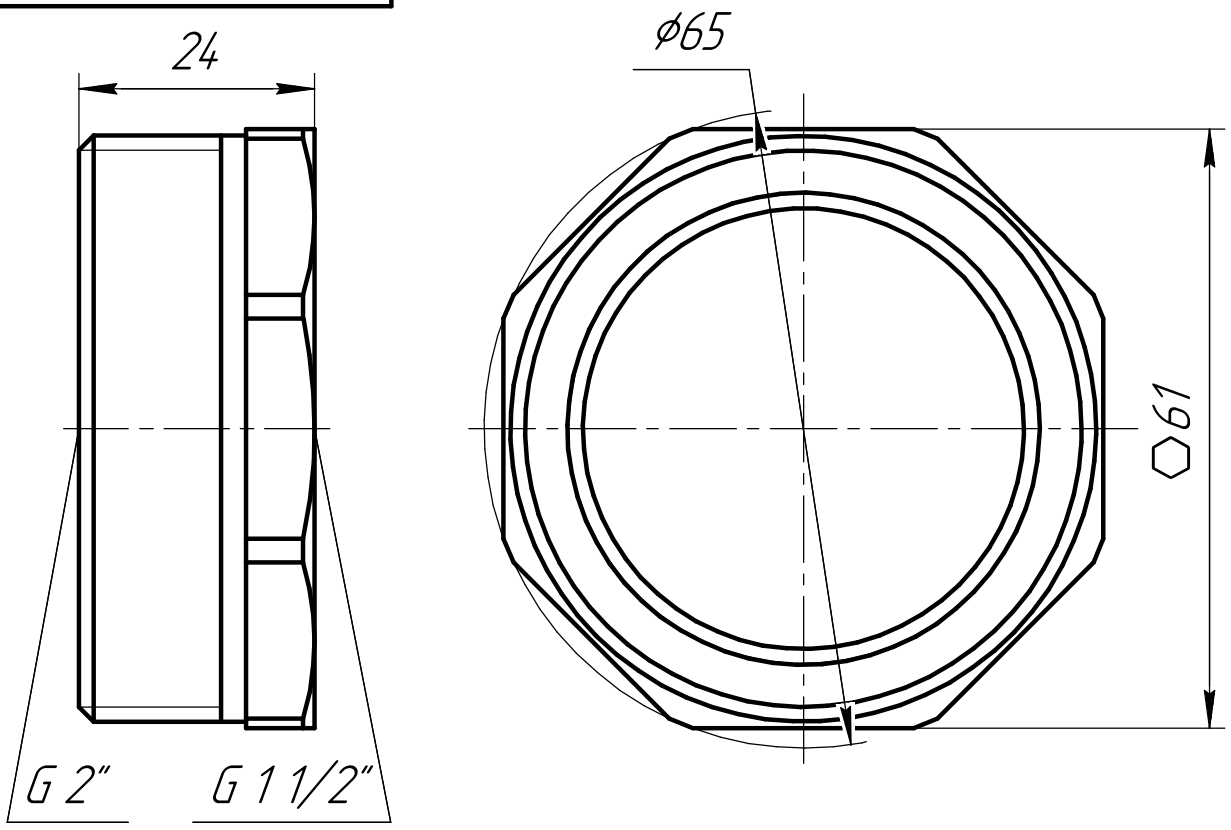

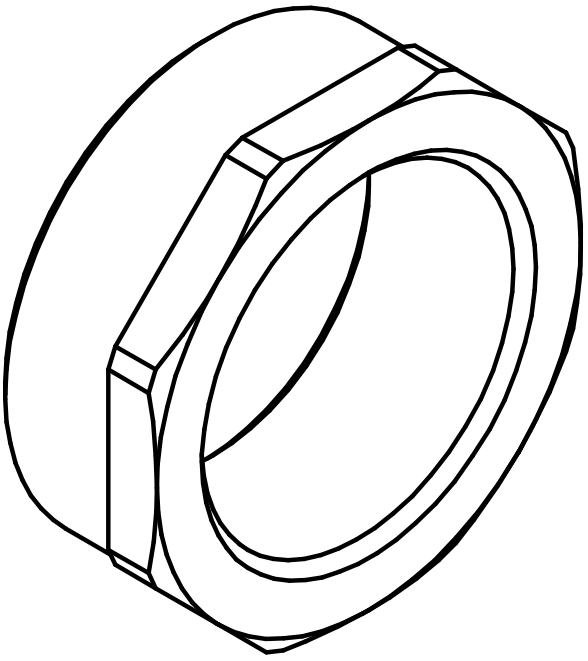

Для никелированной серии VF.581.N.200.112

					VF.581.L.200.112		
Изм.	Лист	№ докум.	Подп.	Дата	Футорка НР2"–ВР1 1/2"	Лит.	Масса	Масштаб
Разраб.							
Пров.						Лист	Листов 1
Т.контр.							
Н.контр.					ЛС 59-1 ГОСТ 15527-2004	"Valfex"	
Утв.							

Перв. примен.

Справ. №

Подп. и дата

Инв. № дубл.

Взам. инв. №

Подп. и дата

Инв. № подл.

Копировал

Формат А4

VF.581.L.200.114

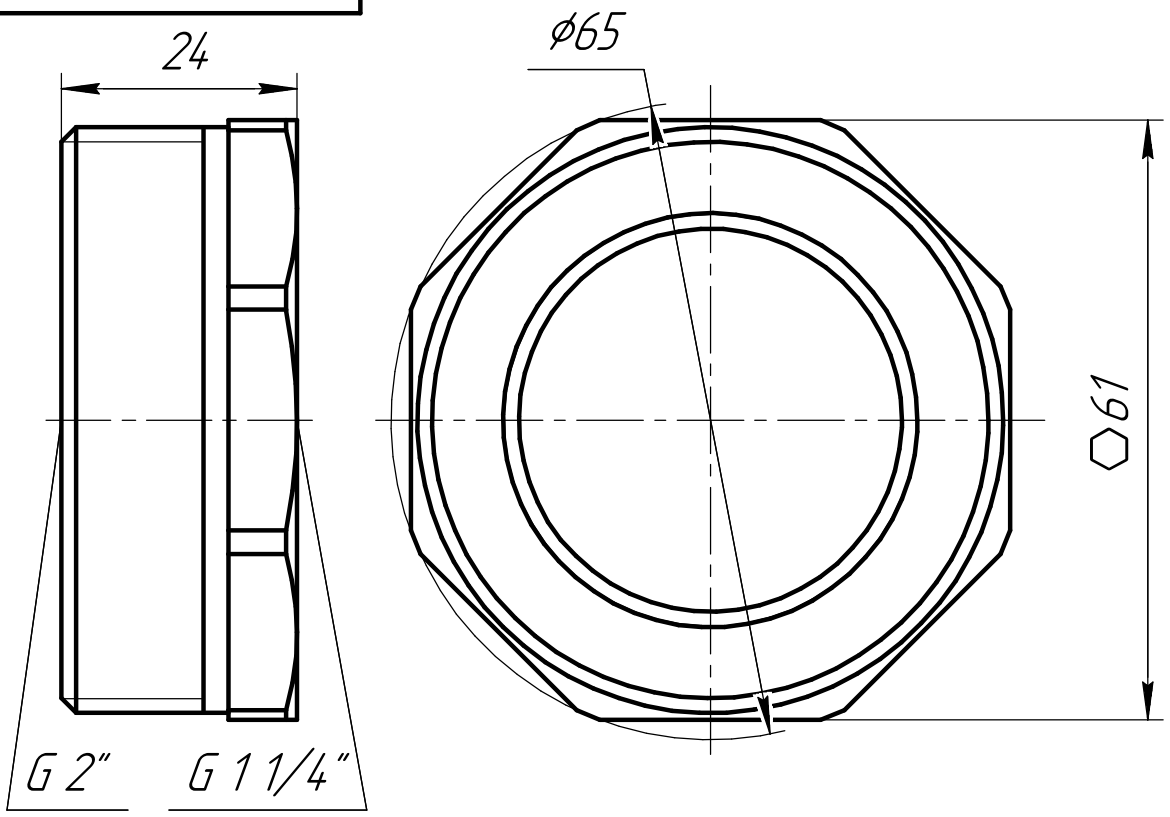

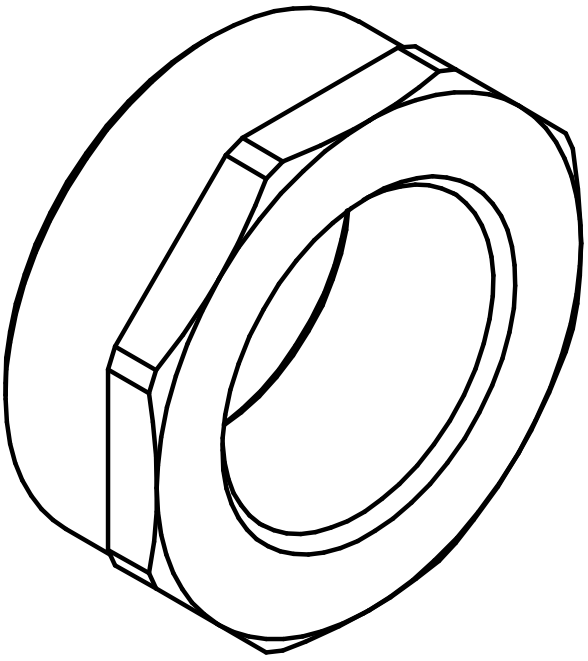

Для никелированной серии VF.581.N.200.114

					VF.581.L.200.114		
Изм.	Лист	№ докум.	Подп.	Дата	Футорка НР2"–ВР1 1/4"	Лит.	Масса	Масштаб
Разраб.							
Пров.						Лист	Листов 1
Т.контр.							
Н.контр.					ЛС 59-1 ГОСТ 15527-2004	"Valfex"	
Утв.							

Перв. примен.

Справ. №

Подп. и дата

Инв. № дубл.

Взам. инв. №

Подп. и дата

Инв. № подл.

Копировал

Формат А4