VF.760L.012

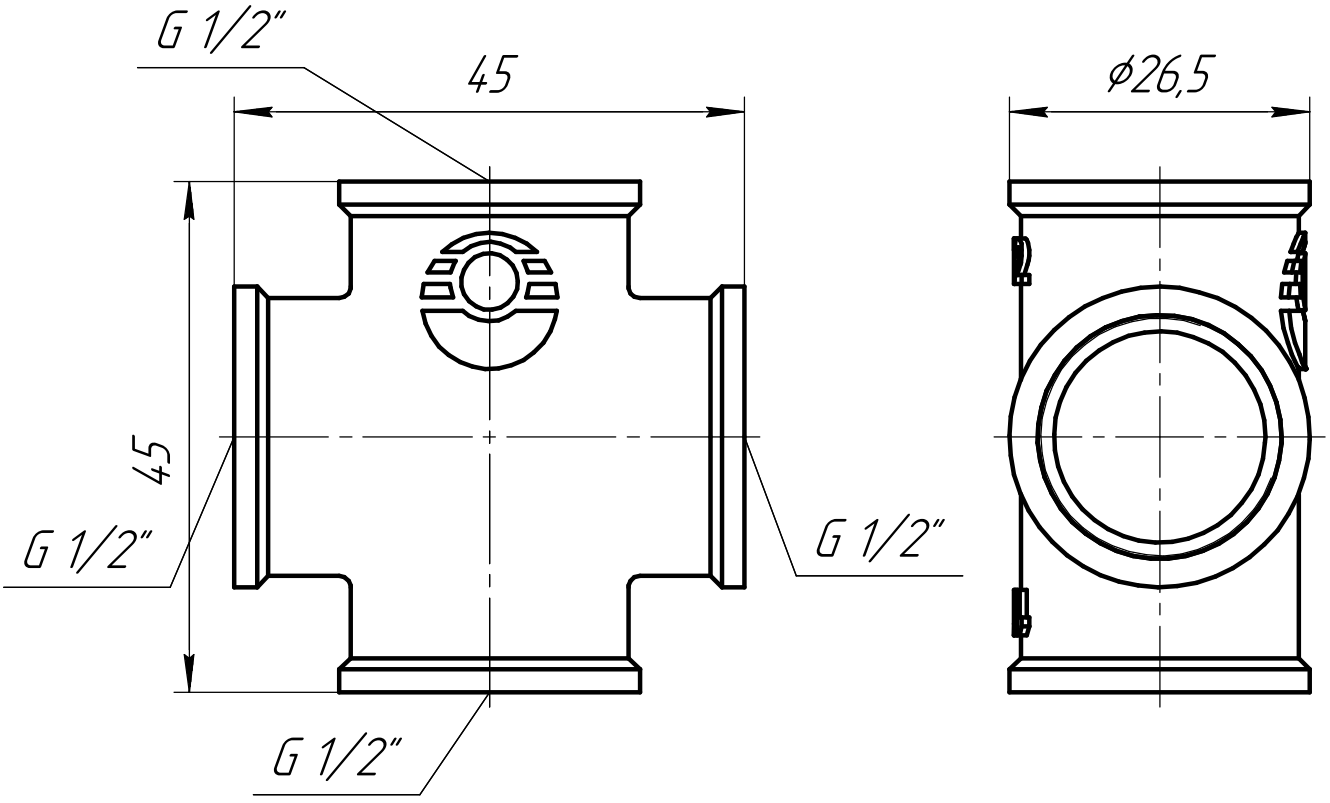

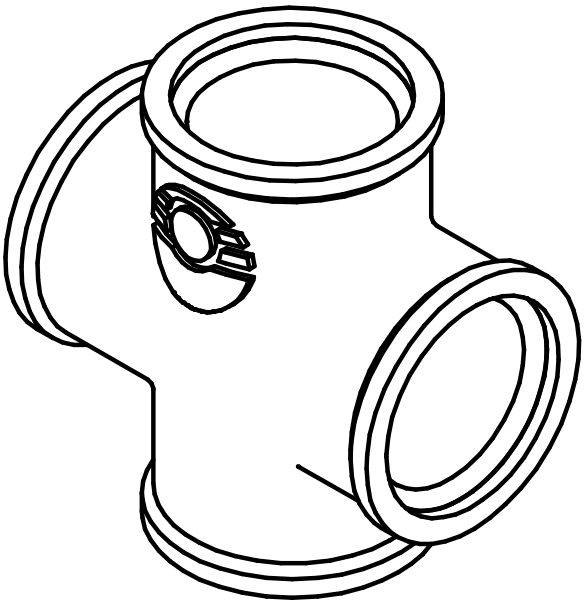

Для никелированной серии VF.760.N.012

					VF.760.L.012		
Изм.	Лист	№ докум.	Подп.	Дата	Крестовина ВР–ВР–ВР–ВР 1/2"	Лит.	Масса	Масштаб
Разраб.								
Пров.								
Т.контр.						Лист	Листов 1	
Н.контр.					ЛС 59-1 ГОСТ 15527-2004	"Valfex"	
Утв.							

Перв. примен.

Справ. №

Подп. и дата

Инв. № дубл.

Взам. инв. №

Подп. и дата

Инв. № подл.

Копировал

Формат А4

VF.760L.034

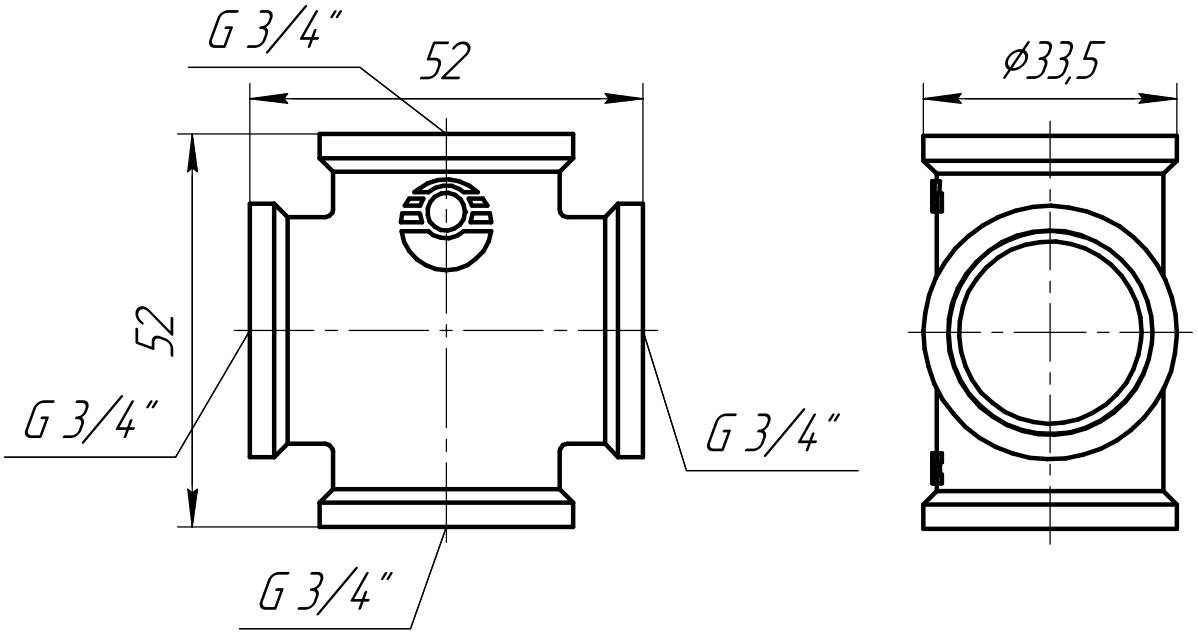

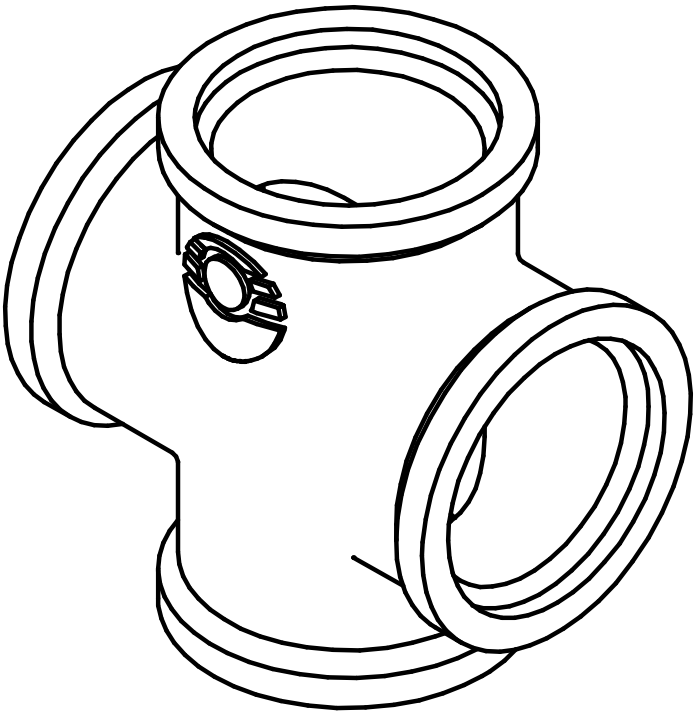

Для никелированной серии VF.760.N.034

					VF.760.L.034		
Изм.	Лист	№ докум.	Подп.	Дата	Крестовина ВР–ВР–ВР–ВР 3/4"	Лит.	Масса	Масштаб
Разраб.								
Пров.								
Т.контр.						Лист	Листов 1	
Н.контр.					ЛС 59-1 ГОСТ 15527-2004	"Valfex"	
Утв.							

Перв. примен.

Справ. №

Подп. и дата

Инв. № дубл.

Взам. инв. №

Подп. и дата

Инв. № подл.

Копировал

Формат А4

VF.760L.100

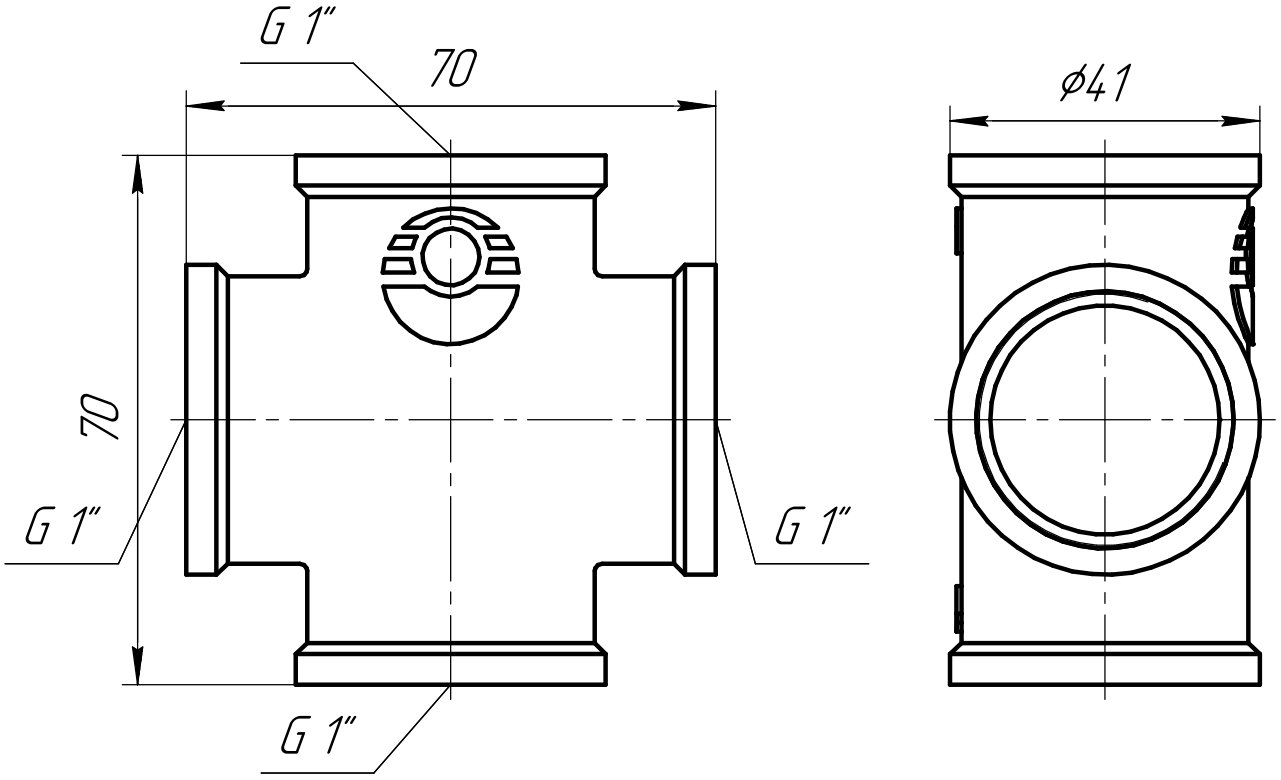

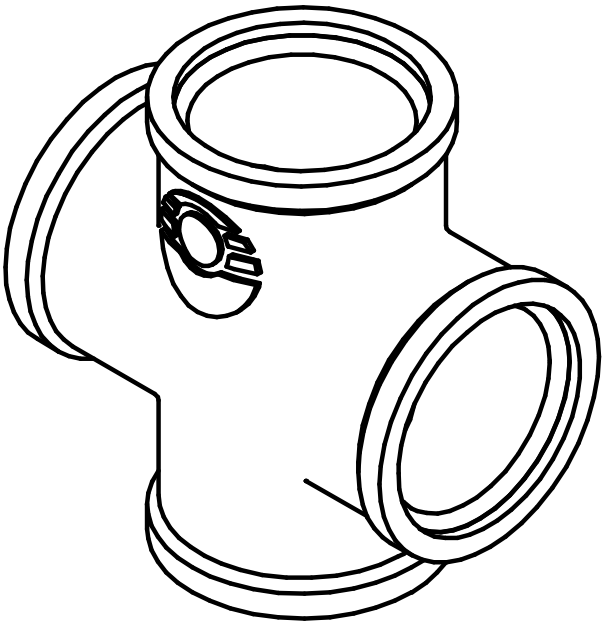

Для никелированной серии VF.760.N.100

					VF.760.L.100		
Изм.	Лист	№ докум.	Подп.	Дата	Крестовина ВР-ВР-ВР-ВР 1"	Лит.	Масса	Масштаб
Разраб.								
Пров.						Лист	Листов 1	
Т.контр.								
Н.контр.					ЛС 59-1 ГОСТ 15527-2004	"Valfex"	
Утв.							

Перв. примен.

Справ. №

Подп. и дата

Инв. № дубл.

Взам. инв. №

Подп. и дата

Инв. № подл.

Копировал

Формат А4